4 行政機構図

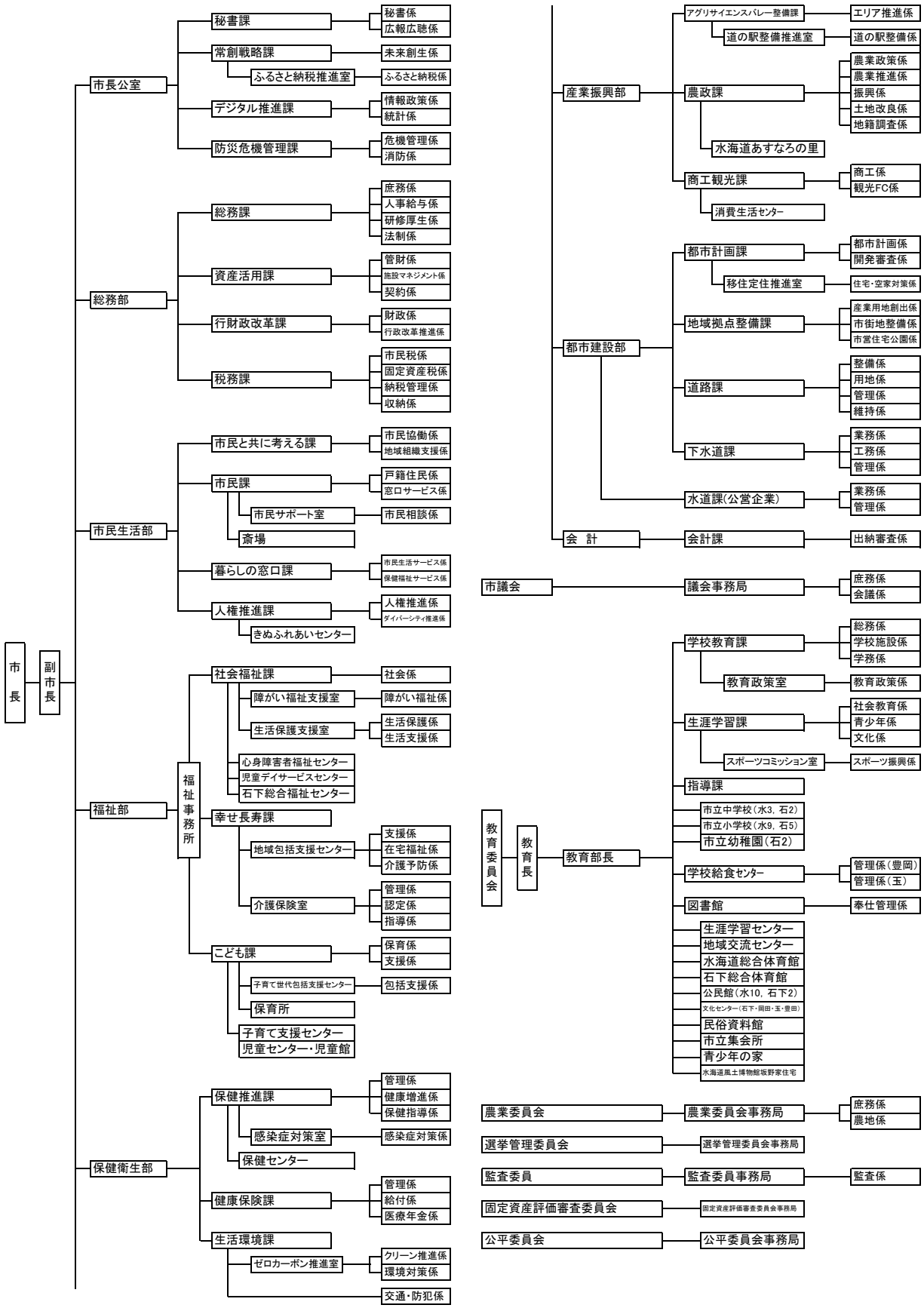

令和4年4月1日現在　資料:行財政改革課