4 行政機構図

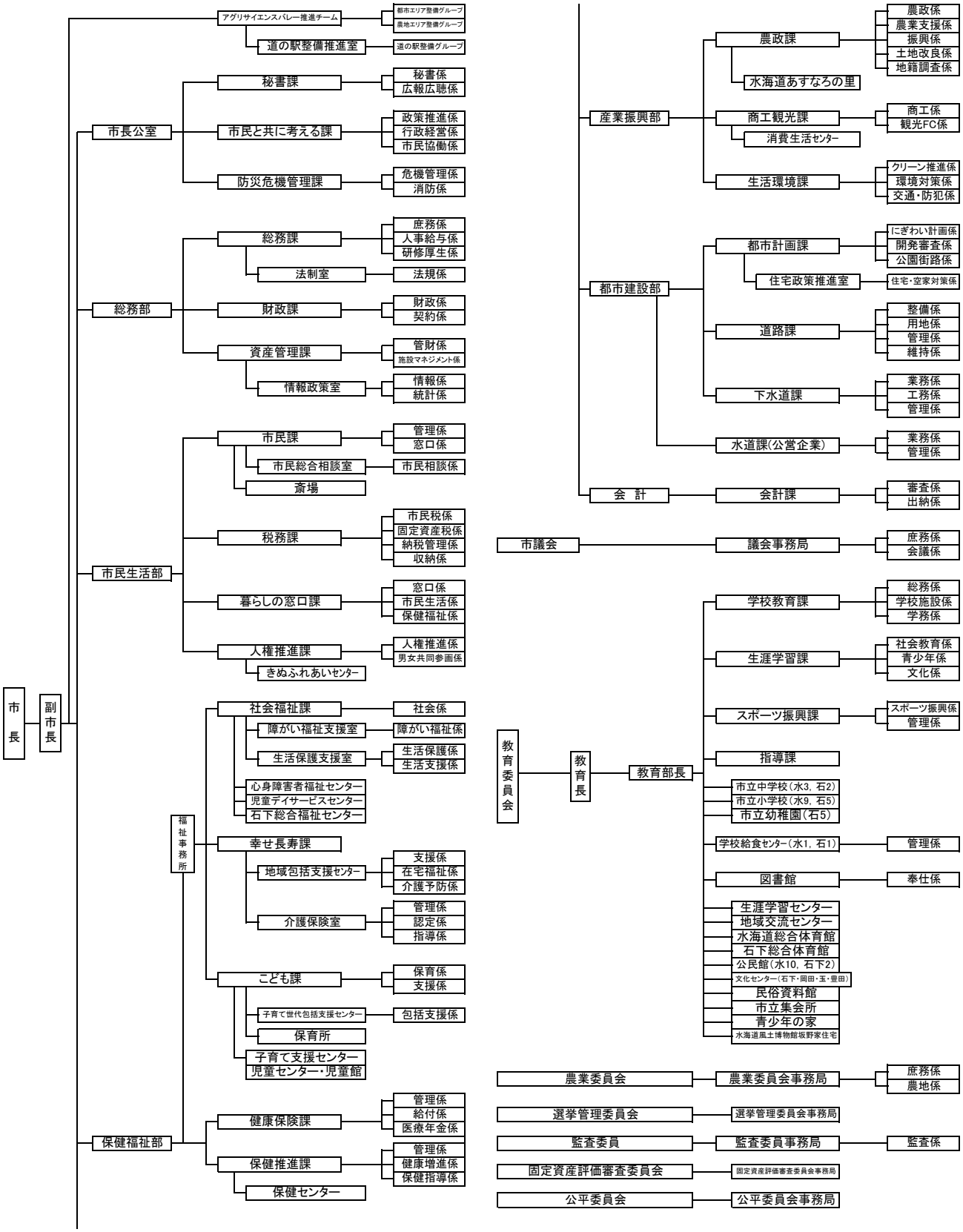

令和2年4月1日現在　資料：市民と共に考える課