教育・文化

1 幼稚園

（単位：組，人）

年次	区分	組数	園児数 男	園児数 女	園児数 計	教員数 男	教員数 女	教員数 計	1組当たり園児数	教員1人当たり園児数
平成24年		46	491	485	976	5	75	80	21	12
平成25年		44	472	449	921	5	74	79	21	12
平成26年		45	456	419	875	4	67	71	19	12
平成27年		24	217	189	406	3	37	40	17	10
平成28年		22	177	191	368	3	36	39	17	9
平成29年		24	172	199	371	3	36	39	15	10
内訳	市立玉幼稚園	3	17	16	33	0	6	6	11	6
	市立岡田幼稚園	5	41	45	86	1	6	7	17	12
	市立飯沼幼稚園	4	35	40	75	0	6	6	19	13
	市立豊田幼稚園	3	14	18	32	0	5	5	11	6
	市立御城幼稚園	3	16	14	30	0	5	5	10	6
	私立石下幼稚園	6	49	66	115	2	8	10	19	12

(注)各年5月1日現在　　資料：学校教育課

2 小学校

（単位：学級，人）

年次	区分	学級数	児童数 男	児童数 女	児童数 計	教員数 男	教員数 女	教員数 計	外国人児童数	帰国子女
平成24年		168	1,767	1,737	3,504	89	160	249	122	0
平成25年		166	1,798	1,696	3,494	94	156	250	137	1
平成26年		164	1,779	1,659	3,438	93	155	248	145	0
平成27年		165	1,737	1,665	3,402	90	160	250	174	2
平成28年		161	1,750	1,612	3,362	92	159	251	193	0
平成29年		162	1,704	1,548	3,252	94	159	253	215	1
内訳	水海道小	16	237	206	443	9	17	26	76	0
	豊岡小	13	143	111	254	7	15	22	12	0
	菅原小	9	55	52	107	5	8	13	0	0
	大花羽小	7	39	29	68	3	8	11	1	0
	三妻小	10	120	95	215	5	11	16	7	0
	五箇小	7	30	31	61	5	8	13	0	0
	大生小	8	72	58	130	6	6	12	0	0
	絹西小	20	236	250	486	11	16	27	2	0
	菅生小	9	96	70	166	6	7	13	0	0
	石下小	19	223	234	457	9	20	29	14	0
	豊田小	7	73	49	122	4	7	11	2	0
	玉小	7	51	70	121	3	9	12	0	0
	岡田小	17	179	172	351	13	15	28	75	0
	飯沼小	13	150	121	271	8	12	20	26	1

(注)各年5月1日現在　　資料：学校教育課

3 中学校

（単位：学級，人）

年次	区分	学級数	生徒数 男	生徒数 女	生徒数 計	教員数 男	教員数 女	教員数 計	外国人生徒数	帰国子女
平成24年		66	938	874	1,812	81	62	143	60	1
平成25年		63	908	850	1,758	79	63	142	60	1
平成26年		62	883	852	1,735	73	60	133	63	0
平成27年		64	883	868	1,751	79	54	133	73	2
平成28年		63	867	844	1,711	77	54	131	71	1
平成29年		66	898	841	1,739	79	54	133	92	0
内訳	水海道中	13	148	167	315	13	13	26	30	0
	鬼怒中	8	95	92	187	14	7	21	4	0
	水海道西中	17	256	211	467	19	12	31	8	0
	石下中	13	192	177	369	15	10	25	7	0
	石下西中	15	207	194	401	18	12	30	43	0

(注)各年5月1日現在　　資料：学校基本調査

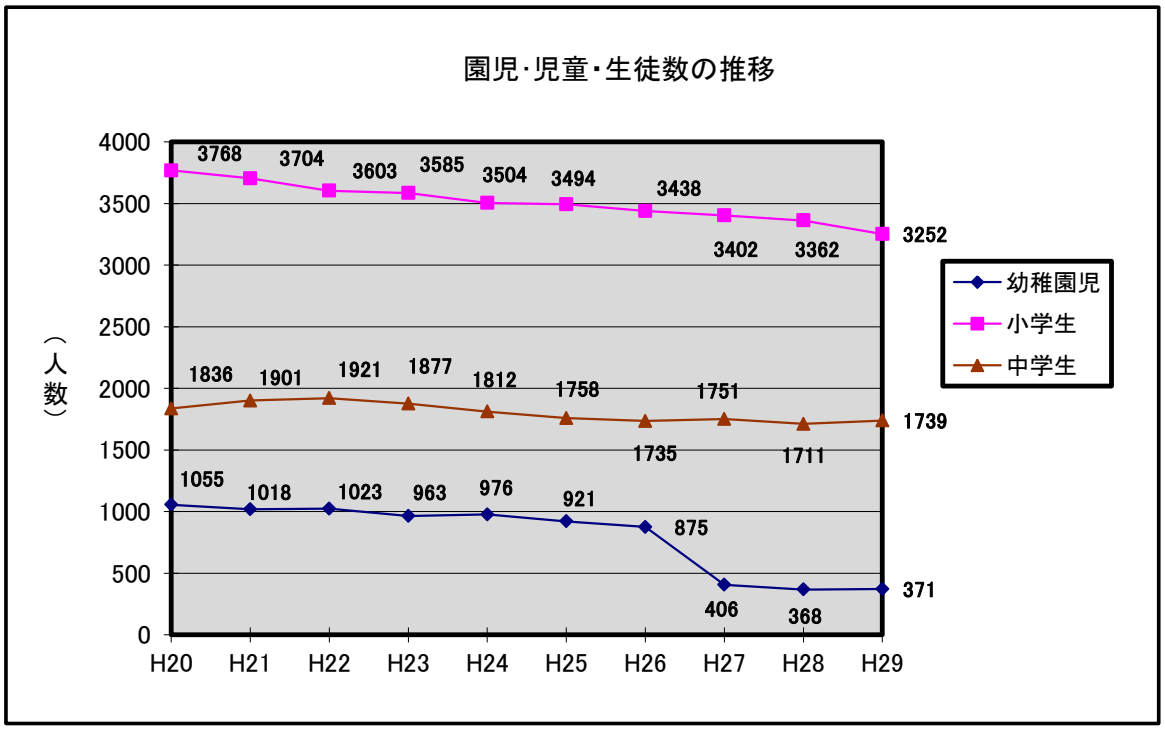

（注）幼稚園児数の減少は，認定こども園の設立に影響する。

4 進路別中学校卒業者数

（単位：人）

年次＼区分	卒業者数			高等学校等進学			就職等		
	男	女	計	男	女	計	男	女	計
平成23年	322	302	624	316	295	611	6	7	13
平成24年	352	302	654	336	297	633	16	5	21
平成25年	321	323	644	311	320	631	10	3	13
平成26年	301	287	588	288	284	572	13	3	16
平成27年	316	266	582	314	261	575	2	5	7
平成28年	288	300	588	276	296	572	12	4	16
平成29年	279	294	573	267	289	556	12	5	17

(注)各年3月31日現在　　資料：指導課

5 高等学校

（単位：学級，人）

区分		学級数	生徒数			教員数			1学級当たり	教員1人当たり
			総数	男	女	総数	男	女	生徒数	生徒数
総数		51	1,997	818	1,179	175	105	70	39.2	11.4
水海道一高	全日制	21	831	428	403	61	41	20	39.6	13.6
水海道二高	全日制	18	710	188	522	52	29	23	39.4	13.7
石下紫峰高	全日制	12	456	202	254	(38) 62	(20) 35	(18) 27	38.0	(12.0) 7.40

(注1)平成29年5月1日現在　　資料：各高等学校
(注2)石下紫峰高の教員数の( )内は，本務者のみ。下段は本務者+兼務者。

平成29年度学校基本調査結果（茨城県結果）

卒業後の進路－中学校（公立・私立）（中等教育学校の前期課程，義務教育学校含む）－

<卒業後の状況>
・高等学校進学率は98.9%で，前年度と同率。
・卒業者に占める就職者の割合は0.2%で，前年度と同率。

<卒業者数>
・平成29年3月の中学校卒業者数は27，408人（男子13,965人，女子13，443人）で，前年度より345人減少している。
卒業後の進路は，高等学校等進学者が27，109人（全卒業者の98.9%），専修学校（高等課程）進学者が43人（同0.2%），専修学校（一般課程）等入学者が10人（同0.04%），公共職業能力開発施設等入学者が1人（同0.004%），就職者（進学又は入学して就職している者を除く）が49人（同0.2%）となっている。

茨城県「平成28年度茨城の学校統計（学校基本調査結果報告書）より抜粋

6 指定文化財一覧

区　分	種　別	名　称	数	所在及び所有者・管理者	指定年月日
国指定重要文化財	建造物	坂野家住宅（主屋・表門）	2棟	大生郷町　常総市	昭和43年4月25日
茨城県指定文化財	絵　画	絹本着色御廟天神画	1幅	大生郷町　大生郷天満宮	昭和35年12月21日
	絵　画	絹本着色神酒天神画	1幅	大生郷町　大生郷天満宮	昭和35年12月21日
	絵　画	紙本着色北野天神縁起絵巻	2巻	大生郷町　大生郷天満宮	昭和35年12月21日
	絵　画	紙本着色三十六歌仙絵	36幅	大生郷町　大生郷天満宮	昭和35年12月21日
	工芸品	阿弥陀如来懸仏	1口	水海道諏訪町　秋山　一衛	昭和35年12月21日
	彫　刻	木造如意輪観音坐像　附紙本墨書書状2通	1躯	豊岡町　法性寺	平成7年1月23日
	無形民俗文化財	大塚戸の綱火		大塚戸町　大塚戸芸能保存会	平成11年11月25日
	史　跡	長塚節生家		国生　長塚知子	昭和30年6月25日
	彫　刻	木造聖徳太子立像　附修理銘札3枚，彩色奉加帳2冊	1躯	菅生町　無量寺	平成19年11月16日
常総市指定文化財	絵　画	千姫姿絵	1幅	豊岡町　弘経寺	昭和56年12月10日
	彫　刻	金銅阿弥陀如来立像	1躯	豊岡町　弘経寺	昭和56年12月10日
	工芸品	紫龍石の硯	1面	豊岡町　弘経寺	昭和56年12月10日
	工芸品	弘経寺扁額	1面	豊岡町　弘経寺	昭和56年12月10日
	工芸品	鉄切付盛上黒塗碁石頭縹糸素掛威二枚胴具足	1具	豊岡町　弘経寺	昭和56年12月10日
	書　跡	紺紙金泥阿弥陀経	4巻	豊岡町　弘経寺	昭和56年12月10日
	天然記念物	弘経寺のスギ（来迎杉）	1株	豊岡町　弘経寺	昭和56年12月10日
	史　跡	千姫の墓	1基	豊岡町　弘経寺	昭和56年12月10日
	天然記念物	大塚戸のムクノキ	1株	大塚戸町　一言主神社	昭和56年12月10日
	建造物	弘経寺鐘楼	1棟	豊岡町　弘経寺	昭和58年3月1日
	建造物	弘経寺経蔵（八角輪蔵）	1棟	豊岡町　弘経寺	昭和58年3月1日
	考古資料	のろ流出孔栓	4個	内守谷町　中茎一秀	昭和58年3月1日
	考古資料	羽口	3個	内守谷町　中茎一秀	昭和58年3月1日
	考古資料	板碑（金剛界大日三尊像）	1基	中妻町　中部区長	昭和58年3月1日
	建造物	一言主神社本殿	1棟	大塚戸町　一言主神社	昭和59年3月15日
	建造物	八幡神社本殿	1棟	水海道橋本町　八幡神社	昭和59年3月15日
	建造物	水海道天神社本殿	1棟	水海道天満町　水海道天神社	昭和59年3月15日
	絵　画	絹本著色十一面観音像	1幅	大生郷町　大生郷天満宮	昭和59年3月15日
	無形民俗文化財	内守谷本郷馬鹿囃子		内守谷町　内守谷本郷芸能保存会	昭和59年3月15日
	史　跡	累の墓	1基	羽生町　法蔵寺	昭和59年3月15日

区　分	種　別	名　称	数	所在及び所有者・管理者	指定年月日
常総市指定文化財	絵　画	絹本著色了誉聖冏像	1幅	豊岡町　法性寺	昭和62年10月1日
	天然記念物	鹿小路のタブノキ	1株	内守谷町　鹿小路区長	昭和62年10月1日
	建造物	日枝神社本殿	1棟	菅生町　氏子総代会長	昭和63年9月19日
	建造物	別雷神社本殿	1棟	菅生町　氏子総代会長	昭和63年9月19日
	無形民俗文化財	長ノ入の獅子舞（馬鹿囃子）		内守谷町　長ノ入鬼怒囃子保存会	平成元年12月10日
	無形民俗文化財	水海道神楽		水海道栄町 水海道神楽保存会楽々会	平成11年4月14日
	天然記念物	諏訪神社のケヤキ	1株	水海道諏訪町　諏訪町町内会	平成14年4月1日
	工芸技術	いしげ結城紬工芸技術		新石下　いしげ結城紬工芸技術保存会	昭和56年12月7日
	絵　画	渡辺備前守元義肖像画	1幅	古間木　個人	平成2年1月8日
	絵　画	菅公天神縁起絵巻	6巻	馬場　天満社	平成2年1月8日
	建造物	高札台	1基	鴻野山　秋葉典勇	平成2年1月8日
	建造物	高札台	1基	崎房　個人	平成2年1月8日
	無形民俗文化財	石下天神ばやし		原宿　石下天神ばやし保存会	平成2年1月8日
	史　跡	六所塚	1基	蔵持　香取神社	平成2年1月8日
	天然記念物	大日塚大けやき	1株	鴻野山　香取神社	平成2年1月8日
	天然記念物	峯薬師様大椎	1株	篠山　峯薬師堂	平成2年1月8日
	天然記念物	稲荷神社大けやき	1株	新石下　稲荷神社	平成2年1月8日
	彫　刻	木造如来立像	1躯	曲田　曲田公民館	平成13年12月1日
	彫　刻	木造如来立像及び二脇侍立像	3躯	豊田　宗心院	平成13年12月1日
	彫　刻	木造正観音菩薩立像	1躯	豊田　長楽寺	平成13年12月1日
	彫　刻	木造阿弥陀如来坐像	1躯	本石下　川端自治会	平成13年12月1日
	彫　刻	木造薬師如来坐像	1躯	大房　東弘寺	平成13年12月1日
	無形民俗文化財	石下飴屋踊り		本石下　石下郷土芸能保存会	平成17年3月1日
	工芸技術	木版画		新石下　渡辺和夫	平成17年3月1日
	工芸技術	木版画		本石下　吉田秀男	平成17年3月1日
	考古資料	蔵持の建長銘板碑	3基	蔵持　蔵持自治会	平成17年12月22日
	考古資料	西福寺の建長銘板碑	1基	新石下　西福寺	平成17年12月22日
	建造物	旧報徳銀行水海道支店	1棟	水海道宝町　常総市	平成18年12月22日
	建造物	坂野家住宅書院	1棟	大生郷町　常総市	平成18年12月22日
	無形民俗文化財	とんだやばやし（神田囃子）		新石下　とんだやばし保存会	平成21年10月23日
	史　跡	菅生城址		菅生町　常総市ほか個人3名	平成21年10月23日
	絵　画	絹本著色嘆誉良肇上人像	1幅	豊岡町　安養寺	平成25年2月21日

（注）平成29年4月1日現在　　資料：生涯学習課

7 登録文化財（国）

種　別	名　　称	数	所在及び管理者・所有者
建　造　物	二水会館（旧水海道町役場）	1　棟	水海道天満町　常総市
建　造　物	五木宗レンガ蔵	1　棟	水海道元町　五木田裕一
建　造　物	武道館（旧水海道小学校雨天体操場兼講堂）	1　棟	水海道栄町　常総市

（注）平成29年4月1日現在　　資料：生涯学習課

8 図書館利用状況

区　　分	平成23年	平成24年	平成25年	平成26年	平成27年	平成28年
奉　仕　人　口	64,305	63,822	63,154	62,808	61,848	60,810
開　館　日　数　（日）	288	285	285	119	168	279
有効登録者数（人）	12,030	9,310	10,175	10,661	11,246	11,892
登　録　率　（%）	18.7	14.6	16.1	17.0	18.2	19.6
小・中学生登録者数（人）	1,332	1,448	1,490	1,660	1,834	1,879
図書館資料購入費（千円）	14,453	12,420	12,635	10,740	11,418	17,247
蔵書数（入力図書数）（冊）	134,900	137,697	138,956	142,405	122,839	130,903
人口1人当たりの蔵書数（冊）	2.1	2.2	2.2	2.3	2.0	2.2
図書利用者数（人）	32,683	34,029	34,180	14,097	17,188	20,002
図書貸出冊数（冊）（A）	152,197	157,999	156,948	67,960	75,312	79,764
（内）小・中学生貸出冊数（冊）	18,341	19,738	16,412	6,551	10,303	10,246
（内）団体貸出冊数（冊）	11,675	15,366	17,518	12,428	6,602	2,046
1人当たりの貸出冊数（冊）	2.4	2.5	2.5	1.1	1.2	1.3
視聴覚資料所蔵数（点）	13,266	13,642	13,908	12,557	10,605	10,937
視聴覚資料貸出点数（点）（B）	27,166	25,043	23,418	9,106	9,841	9,813
総貸出点数（点）（A＋B）	179,363	183,042	180,366	77,066	85,153	89,577
1人当たり総貸出点数（点）	2.8	2.9	2.9	1.2	1.4	1.5

(注)視聴覚資料＝レコード・テープ・CD　　資料：図書館

9 あすなろの里利用状況

（単位：人）

年　度	総　数	宿　泊　棟	ロッジ棟	キャンプ場	入　園　者
平成19年	78,985	17,896	4,015	540	56,534
平成20年	74,719	16,396	3,560	462	54,301
平成21年	81,345	17,080	3,710	1,092	59,463
平成22年	78,297	15,533	3,670	1,542	57,552
平成23年	48,997	14,208	3,255	1,680	29,854
平成24年	54,341	15,821	3,235	1,476	33,809
平成25年	46,855	15,108	3,665	1,752	26,330
平成26年	51,363	16,053	3,630	1,968	29,712
平成27年	41,072	16,284	2,665	2,922	19,201
平成28年	54,884	16,006	3,695	4,662	30,521

資料：農政課・水海道あすなろの里

10 吉野公園利用状況

（単位：人）

年　度	入場者数	1日あたり入場者数	開園日数
平成20年	24,599	78.3	314
平成21年	26,426	84.2	314
平成22年	22,685	76.6	296
平成23年	14,933	51.9	288
平成24年	14,972	47.7	314
平成25年	12,662	40.5	313
平成26年	13,121	41.8	314
平成27年	17,268	56.2	307
平成28年	17,789	56.1	317

資料：商工観光課

11 青少年の家利用状況

（単位：人）

年　度	計	小・中・高校生	そ　の　他
平成21年	10,088	2,952	7,136
平成22年	9,507	1,907	7,600
平成23年	7,071	2,342	4,729
平成24年	8,811	2,610	6,201
平成25年	2,540	957	1,583
平成26年	7,608	6,151	1,457
平成27年	―	―	―
平成28年	283	215	68

(注)平成27年度は休館　　資料：生涯学習課

12 生涯学習センター利用状況

（単位：件，人）

年　度	区分	総　数	ホール	展示室1	展示室2	会議室1	会議室2	研修室	和　室	創作室1	創作室2
平成22年	件数	3,110	475	223	96	595	463	453	309	209	287
	人数	81,202	24,858	8,942	2,073	7,232	9,114	16,416	5,530	2,202	4,835
平成23年	件数	3,001	413	204	95	610	452	371	310	179	367
	人数	79,046	27,456	5,988	2,016	7,310	8,446	12,301	7,013	1,641	6,875
平成24年	件数	2,828	383	190	105	536	414	394	316	167	323
	人数	75,929	24,358	6,382	2,840	6,116	9,246	11,819	7,633	1,571	5,964
平成25年	件数	3,041	374	255	128	603	444	388	336	181	332
	人数	89,837	24,931	12,770	2,768	8,751	10,013	13,013	9,113	2,514	5,964
平成26年	件数	3,113	333	239	179	551	487	391	380	213	340
	人数	102,821	25,338	10,916	3,453	10,022	14,646	15,370	10,604	4,445	8,027
平成27年	件数	1,387	156	129	67	247	181	208	183	82	134
	人数	47,517	12,287	4,951	1,624	4,802	5,545	7,182	5,732	1,997	3,397
平成28年	件数	824	75	68	12	111	75	143	119	76	145
	人数	38,344	5,634	13,434	428	2,518	2,821	4,720	3,808	2,157	2,824

資料：生涯学習センター

13 勤労青少年ホーム利用状況

（単位：人）

年　度	登　録　者			利　用　者		
	総　数	男	女	総　数	ホーム主催	団体利用
平成22年	44	2	42	18,946	350	18,596
平成23年	35	2	33	23,469	355	23,114
平成24年	26	3	23	23,732	270	23,462
平成25年	21	1	20	22,450	220	22,230
平成26年	29	2	27	19,411	123	19,288

平成27年度より水海道公民館に統合

資料：生涯学習課

14 体育館利用状況

（単位：人）

年　度	水海道総合体育館				
	総　数	主競技場	副競技場	卓球練習場	トレーニング室
平成19年	56,027	32,215	18,266	397	5,149
平成20年	61,491	38,047	14,312	658	8,474
平成21年	64,604	33,842	18,856	493	11,413
平成22年	62,066	33,234	17,059	529	11,244
平成23年	63,137	31,552	21,464	353	9,768
平成24年	77,044	38,361	25,155	438	13,090
平成25年	69,529	33,668	20,961	432	14,468
平成26年	67,020	32,462	19,028	524	15,006
平成27年	61,384	28,942	17,709	480	14,253
平成28年	69,097	31,483	19,428	878	17,308

年　度	石下体育館			石下西体育館		
	総　数	主競技場	武道館	総　数	雇用保険の被保険者	その他
平成19年	34,050	23,643	10,407	9,339	－	－
平成20年	36,713	25,900	10,813	9,748	－	－
平成21年	33,454	23,050	10,404	10,933	－	－
平成22年	38,229	27,747	10,482	11,110	－	－
平成23年	29,939	17,559	12,380	14,698	－	－
平成24年	39,340	22,552	16,788	15,792	－	－
平成25年	31,120	17,918	13,202	13,485	－	－
平成26年	36,227	23,682	12,545	8,618	－	－
平成27年	15,664	7,315	8,349	平成27年度より廃止		
平成28年	26,892	15,878	11,014			

年　度	石下総合体育館							多目的広場	テニスコート
	総　数	メイン アリーナ	サブ アリーナ	柔道場	剣道場	会議室	トレーニング ルーム		
平成19年	73,654	30,152	18,011	4,750	5,829	3,759	11,153	6,518	14,798
平成20年	65,060	30,512	11,706	5,915	3,857	2,278	10,792	5,305	18,855
平成21年	67,906	32,208	10,525	6,555	4,950	1,553	12,115	6,470	25,206
平成22年	58,094	32,573	9,004	3,521	3,101	2,071	7,824	6,760	24,986
平成23年	67,226	41,245	8,287	4,511	4,032	3,105	6,046	9,834	22,584
平成24年	85,483	49,684	10,024	6,725	5,419	3,676	9,955	10,768	24,592
平成25年	81,591	47,717	7,732	6,046	8,556	2,624	8,916	15,466	18,692
平成26年	58,919	27,098	12,240	3,044	4,163	2,335	10,039	8,419	14,895
平成27年	41,771	19,682	8,226	2,039	2,907	1,745	7,172	8,181	8,391
平成28年	73,711	33,742	12,135	5,635	5,967	3,067	13,165	11,031	17,960

資料：スポーツ振興課

15 プール利用状況

（単位：人）

年　度	総　数	水海道プール（旧海小プール）				三妻市民プール	きぬ温水プール			
		幼　児	小　人	大　人	小　計		幼　児	小　人	大　人	小　計
平成19年	34,164	297	1,434	1,114	2,845	1,160	987	8,603	20,569	30,159
平成20年	33,733	223	886	1,452	2,561	1,095	957	12,727	16,393	30,077
平成21年	29,147	－	－	－	－	1,050	927	8,517	18,653	28,097
平成22年	29,844	－	－	－	－	1,143	1,157	10,341	17,203	28,701
平成23年	22,703	－	－	－	－	850	967	6,215	14,671	21,853
平成24年	27,706	－	－	－	－	1,464	1,130	6,657	18,455	26,242
平成25年	28,290	－	－	－	－	2,008	790	8,324	17,168	26,282
平成26年	24,888	－	－	－	－	1,881	753	6,222	16,032	23,007
平成27年	24,254	－	－	－	－	1,838	742	5,916	15,758	22,416
平成28年	29,530	－	－	－	－	1,460	989	8,241	18,840	28,070

（注）水海道プールは8/1～8/20の期間　　資料：スポーツ振興課
水海道プール平成21年度廃止

16 地域交流センター入館状況

（単位：人）

年　度	計	一　般	一般団体	小中学生	小中学生団体	家族招待券等
平成19年	8,140	4,406	715	610	91	2,318
平成20年	7,724	4,190	834	501	132	2,067
平成21年	6,362	3,865	577	508	106	1,306
平成22年	6,432	3,600	408	462	45	1,917
平成23年	4,582	2,319	417	301	0	1,545
平成24年	6,678	3,170	458	417	37	2,596
平成25年	5,957	3,482	476	464	43	1,492
平成26年	6,966	3,556	298	514	10	2,588
平成27年	2,867	1,980	143	363	4	377
平成28年	－	－	－	－	－	－

（注）平成28年度は展示室改装工事等により休館　　資料：生涯学習課

17 運動場・テニスコート等利用状況

（単位：人）

年度		水海道球場	石下球場	豊岡球場	原山球場	小貝球場	橋本球場	天満運動場	豊田球場	花島テニスコート	橋本テニスコート	きぬテニスコート	吉野サンビレッジテニスコート	吉野サンビレッジサッカー場	きぬサブグラウンド	豊田サブグラウンド
平成19年		12,979	－	10,320	5,956	3,393	645	6,710	10,815	4,126	1,280	5,743	4,096	14,962	6,787	6,395
平成20年		8,409	7,979	11,787	6,966	3,885	－	7,557	6,398	1,599	－	4,547	3,854	16,105	7,479	1,995
平成21年		13,545	10,846	5,470	5,152	2,186	－	5,290	4,500	1,406	－	3,796	3,612	18,122	8,419	3,972
平成22年		7,885	11,324	1,685	5,895	3,755	－	4,765	5,581	982	－	4,970	3,213	20,746	9,548	2,486
平成23年		5,601	11,382	7,850	5,429	1,560	－	4,400	－	2,168	－	4,544	2,539	13,821	6,287	－
平成24年		7,113	14,775	7,565	4,636	2,805	－	4,766	－	2,564	－	8,190	2,910	18,257	6,067	－
平成25年		7,319	10,612	6,185	4,216	2,109	－	3,579	8,464	2,495	－	7,319	2,930	20,145	7,261	5,197
平成26年		5,764	13,711	5,855	4,390	1,717	－	3,901	8,216	958	－	5,103	3,261	22,060	7,859	3,655
平成27年		4,928	14,216	1,982	1,959	890	－	2,545	5,065	－	－	5,541	2,924	20,592	5,350	1,340
平成28年		6,731	14,691	6,334	4,560	2,359	－	5,040	－	－	－	5,511	2,945	23,388	6,737	－
月別内訳	4月	570	1,316	680	380	0	－	305	－	－	－	390	247	1,928	452	－
	5月	1,270	1,020	580	360	16	－	435	－	－	－	670	241	1,843	1,165	－
	6月	682	894	444	180	92	－	275	－	－	－	748	242	2,009	693	－
	7月	636	2,245	975	730	267	－	495	－	－	－	476	259	2,185	605	－
	8月	883	1,156	240	475	178	－	175	－	－	－	514	267	1,524	746	－
	9月	908	1,380	470	210	180	－	325	－	－	－	494	206	1,540	451	－
	10月	432	1,015	585	255	361	－	355	－	－	－	562	306	1,649	475	－
	11月	740	2,373	680	875	747	－	1,325	－	－	－	365	279	2,750	774	－
	12月	130	742	430	225	255	－	400	－	－	－	282	211	1,955	368	－
	1月	0	335	450	365	20	－	200	－	－	－	296	230	1,623	450	－
	2月	0	1,047	350	225	139	－	375	－	－	－	292	196	1,972	250	－
	3月	480	1,168	450	280	104	－	375	－	－	－	422	261	2,410	308	－

資料：スポーツ振興課

建設・土木・水道

1 都市計画区域

① 市街化区域等の推移（水海道地区）

（単位：ha，％）

区分	都市計画区域面積	市街化区域面積	備　考
昭和45年7月15日	7,960　（行政区域全域）	350(4.4%)	水海道地区（248）　豊岡地区（52）　中妻地区（50）
昭和48年2月26日	7,960　（行政区域全域）	425(5.3%)	大生郷地区（75）
昭和50年2月1日	7,962　（行政区域全域）	425(5.3%)	岩井市との境界変更
昭和59年11月12日	7,962　（行政区域全域）	490(6.2%)	内守谷地区（65）
平成4年9月1日	7,968　（行政区域全域）	490(6.1%)	国土地理院による面積修正
平成23年2月14日	7,968　（行政区域全域）	490(6.1%)	豊岡地区（51.6）
平成28年5月16日	7,968　（行政区域全域）	490(6.1%)	大生郷地区（75.4）

注）石下地区は含まれない　　資料：都市計画課

②－１用途地域の状況(水海道地区)

（単位：ha，％）

区分	計	住居系　360．6							商業系　43．0		工業系　86．4	
		第1種低層住居専用地域	第2種低層住居専用地域	第1種中高層住居専用地域	第2種中高層住居専用地域	第1種居住地域	第2種居住地域	準住居地域	近隣商業地域	商業地域	準工業地域	工業専用地域
面積	490.0	42.6	15.3	87.4	20.3	142.3	27.0	25.7	21.0	22.0	11.0	75.4
構成比	100.0	8.7	3.1	17.8	4.1	29.0	5.5	5.2	4.3	4.5	2.2	15.4

(注)平成29年4月1日現在　　資料：都市計画課

②－２用途地域の状況(石下地区)

（単位：ha，％）

区分	計	住居系　157．6							商業系　16．4		工業系　6．0	
		第1種低層住居専用地域	第2種低層住居専用地域	第1種中高層住居専用地域	第2種中高層住居専用地域	第1種居住地域	第2種居住地域	準住居地域	近隣商業地域	商業地域	準工業地域	工業専用地域
面積	180.0	9.8	－	6.5	16.8	19.5	90.9	14.1	9.0	7.4	6.0	－
構成比	100.0	5.4	－	3.6	9.3	10.8	50.5	7.8	5.0	4.1	3.3	－

(注)平成29年4月1日現在　　資料：都市計画課

2 市内の道路状況

（単位：m）

区分	道　路				
	路線数	延　長			舗装率
		舗装道	未舗装道	計	
国　道	2	27,449	0	27,449	100.0%
県　道	15	92,022	0	92,022	100.0%
自転車道	1	3,169	0	3,169	100.0%
市　道	4,866	1,008,562	469,410	1,477,972	68.2%
計	4,884	1,131,202	469,410	1,600,612	70.7%

注)平成29年4月1日現在　　資料：道路維持課・常総工事事務所

3 市道の状況

（単位：m，%）

年次＼区分	道路 延長 舗装道	道路 延長 未舗装道	道路 延長 計	道路 舗装率	うち橋梁 永久橋 本数	うち橋梁 永久橋 延長	うち橋梁 木橋 本数	うち橋梁 木橋 延長
平成20年	989,250	479,882	1,469,132	67.34	478	4,378.00	2	60.30
平成21年	991,067	478,949	1,470,016	67.42	477	4,377.00	1	4.00
平成22年	993,303	477,044	1,470,347	67.56	476	4,376.00	1	4.00
平成23年	993,621	477,143	1,470,764	67.56	476	4,376.00	0	0.00
平成24年	995,988	476,107	1,472,095	67.66	477	4,684.00	0	0.00
平成25年	996,859	475,588	1,472,447	67.70	475	4,684.05	0	0.00
平成26年	1,001,688	472,455	1,474,143	67.95	477	4,918.45	0	0.00
平成27年	1,005,722	471,434	1,477,156	68.09	480	4,939.00	0	0.00
平成28年	1,006,692	470,602	1,477,294	68.14	480	4,933.00	0	0.00
平成29年	1,008,562	469,410	1,477,972	68.24	480	4,937.00	0	0.00

(注)各年4月1日現在　　資料：道路維持課

4 都市計画道路の路線別整備状況

路線番号	路線名	幅員 (m)	計画決定延長 (m)	改良済 延長 (m)	改良済 整備率 (%)	概成済 延長 (m)	概成済 整備率 (%)	改良済+概成済 延長 (m)	改良済+概成済 整備率 (%)
合計			74,170	40,910	58.1	20,993	19.5	62,303	77.3
1・3・2	首都圏中央連絡自動車道	25	6,370	0	0	6370	100	6370	100
3・3・1	川又三坂線	25	10,740	10,740	100	0	0	10,740	100
3・3・9	玉台橋菅生線	12～25	3,400	1,320	38.8	2,080	61.2	3,400	100
3・3・11	相野谷細野線	25	4,420	4,420	100	0	0	4,420	100
3・3・12	鹿小路細野線	25	6,920	0	0	1,713	24.8	1,713	24.8
3・4・8	美妻橋大生郷線	16	3,630	1,730	47.7	1,400	38.6	3,130	86.2
3・5・2	栄町諏訪町線	12～15	620	80	12.9	0	0	80	12.9
3・5・3	水海道停車場線	15	370	0	0	0	0	0	0
3・5・4	豊岡大和橋線	15	3,010	920	30.6	1,750	58.1	2,670	88.7
3・5・5	宝町山田線	14～22	1,190	1,190	100	0	0	1,190	100
3・5・6	高野美妻橋線	12	7,800	1,280	21.6	6,520	83.6	7,800	100
3・5・10	奥山西原線	14	1,480	1,480	100	0	0	1,480	100
3・6・7	渕頭森下線	11	1,420	0	0	450	31.7	450	31.7
3・5・13	水海道南停車場線	14	130	130	100	0	0	130	100
8・7・1	水海道駅南北線	5	40	40	100	0	0	40	100
3・5・1	横堤松並線	14	1,820	1,820	100	0	0	1,820	100
3・4・2	本豊田鴻野山線	16	6,220	5,510	88.6	710	11.4	6,620	100
3・4・3	大房原宿線	16	4,760	2,740	57.6	0	0	2,740	57.6
3・5・4	石下駅中沼線	12	2,950	630	21.4	0	0	630	21.4
3・5・5	丁張本上線	14	1,290	1,290	100	0	0	1,290	100
3・3・6	収納谷小保川線	25	5,590	5,590	100	0	0	5,590	100

(注)平成29年4月1日現在　　資料：都市計画課

※改良：計画幅員通り確保・整備されており，一般の通行の用に供している道路延長
　概成：改良済以外の区間のうち，路線として都市計画道路と同程度の機能を果たしうる道路
　（概ね計画幅員の2/3以上または，2車線以上の幅員を有する道路）を有する区間でその道路に
　対応する都市計画道路延長）

5 自動車交通量状況

路線名	交通量調査地点	自動車類昼間12時間交通量（台/12h）	自動車類24時間交通量（台/24h）	ピーク比率（%）	大型車混入率昼間12時間(%)	混雑度
一般国道294号	つくばみらい市細代234-1	23,140	32,396	10.4	27.1	1.15
	常総市小保川	14,632	19,753	11.3	30.4	1.36
一般国道354号	坂東市大口38	6,084	7,848	10.5	20.7	0.64
	常総市大崎町97	11,997	16,196	12.3	23.4	1.16
土浦坂東線	常総市伊左衛門新田641	6,618	8,537	13.5	20.6	1.01
つくば野田線	常総市菅生町	14,624	19,742	11.1	30.1	1.32
鴻野山豊岡線	常総市豊岡町丙1586-1	4,943	6,278	13.4	20.7	0.67
下妻常総線	下妻市鯨730	1,064	1,277	15.7	3.1	0.27
結城坂東線	坂東市孫兵ヱ新田765-2	11,197	14,892	12.4	28.0	1.35
土浦境線	常総市新石下3985-2	13,382	18,200	9.3	18.2	1.19
取手豊岡線	守谷市板戸井1052	9,877	13,136	12.2	16.3	0.72
高崎坂東線	常総市国生900-2	3,427	4,215	13.3	10.5	0.47
坂東菅生線	常総市大塚戸町1885	9,327	12,218	14.1	13.1	1.22
谷和原筑西線	常総市水海道高野町332-1	8,498	11,132	10.8	12.5	0.94

(注)交通量観測日は，平成27年11月5日，10日または11日

資料:「平成27年度　全国道路・街路交通情勢調査」(国土交通省)
(http://www.mlit.go.jp/road/census/h27/)

用 語 解 説

$$\text{ピーク比率（\%）} = \frac{\text{ピーク時間自動車類交通量}}{\text{昼間12時間自動車類交通量}} \times 100$$

ピーク時間・・・交通量が最も多い時間帯

$$\text{混雑度} = \frac{\text{交通量（台/12時間）}}{\text{交通容量（台/12時間）}}$$

交通容量・・・道路がどれだけの自動車を通すことができるのかという道路の構造上の能力

6 公園等の状況

区 分	名　　称	所 在 地	面 積 （㎡）	開 設 年	利用区分
都市公園	御城公園	水海道橋本町	2,410	昭和41年	街区公園
	森下児童公園	水海道森下町	5,790	昭和48年	街区公園
	相野谷公園	相野谷町	865	昭和53年	街区公園
	原山近隣公園	大生郷町	22,000	昭和55年	近隣公園
	花島近隣公園	大生郷町	12,160	昭和55年	近隣公園
	上口緑地	大生郷町	6,459	昭和55年	緩衝緑地
	相野谷南公園	相野谷町	298	昭和55年	街区公園
	出山公園	豊岡町	539	昭和55年	街区公園
	駅南児童公園	水海道天満町	8,821	昭和56年	街区公園
	駅南緑地	水海道天満町	252	昭和57年	都市緑地
	出山緑地	豊岡町	686	昭和57年	都市緑地
	渕頭公園	水海道渕頭町	235	昭和61年	街区公園
	きぬ総合公園	坂手町	120,000	昭和61年	総合公園
	きぬ住宅団地公園	豊岡町	671	昭和61年	街区公園
	きぬ住宅団地緑地	豊岡町	112	昭和61年	都市緑地
	大目台緑地1	豊岡町	165	昭和61年	都市緑地
	宝町緑地	水海道宝町	177	昭和61年	都市緑地
	永野緑地	豊岡町	378	昭和63年	都市緑地
	せせらぎ公園	水海道宝町	1,543	平成3年	街区公園
	サブグラウンド	坂手町	8,461	平成5年	都市緑地
	リバーサイド中妻住宅団地公園	中妻町	305	平成11年	街区公園
	中妻緑住公園	中妻町	660	平成11年	街区公園
	巣立山公園	内守谷町きぬの里	20,000	平成11年	近隣公園
	ぴかぴか公園	内守谷町きぬの里	2,000	平成15年	街区公園
	ゆらゆら公園	内守谷町きぬの里	1,900	平成15年	街区公園
	そよそよ公園	内守谷町きぬの里	2,332	平成15年	街区公園
	くるくる公園	内守谷町きぬの里	1,800	平成15年	街区公園
	観水公園	水海道元町	489	平成18年	街区公園
	森下緑地	水海道森下町	155	平成19年	都市緑地
	きぬの里緑地	内守谷町きぬの里	554	平成20年	都市緑地
	駅東第1児童公園	新石下	4,575	昭和49年	街区公園
	駅東第2児童公園	新石下	3,767	昭和51年	街区公園
	駅東中央児童公園	新石下	7,008	昭和53年	街区公園
	御城第2児童公園	本石下	1,669	昭和54年	街区公園
	本石下寺浦児童公園	本石下	1,590	昭和56年	街区公園
	御城第3児童公園	本石下	1,593	昭和57年	街区公園
	大橋南児童公園	新石下	880	昭和59年	街区公園
	西原第1児童公園	本石下	1,800	昭和58年	街区公園
	西原第2児童公園	本石下	999	昭和62年	街区公園
	石下総合運動公園	鴻野山	113,000	平成9年	運動公園
都市公園　計　40か所			359,098		

区 分	名　　称	所 在 地	面 積 (㎡)	開 設 年	利用区分
その他の公園等	砂場公園	中妻町	158	昭和54年	緑地
	出山緑地②	豊岡町	279	昭和57年	緑地
	出山緑地③	豊岡町	96	昭和57年	緑地
	坂手工業団地内緑地	坂手町	29,946	昭和58年	緑地
	坂手工業団地内公園1	坂手町	1,135	昭和58年	公園
	坂手工業団地内公園2	坂手町	3,000	昭和58年	公園
	内守谷工業団地内緑地	内守谷町	14,950	昭和60年	緑地
	内守谷工業団地内公園1	内守谷町	3,293	昭和60年	公園
	内守谷工業団地内公園2	菅生町	3,298	昭和60年	公園
	川の一里塚	新井木町	1,096	平成元年	緑地
	橋本住宅団地緑地	水海道橋本町	24	平成3年	緑地
	八間堀桜づつみ	水海道橋本町	719	平成3年	緑地
	みつかいどう一里塚ロードパーク	相野谷町	3,500	平成5年	緑地
	きぬふれあい公園	水海道天満町 水海道高野町	56,077	平成10年	公園
	内守谷河川公園	内守谷町	10,320	平成11年	公園
	水海道駅前緑地	水海道宝町	43	平成11年	緑地
	駅南天満町緑地	水海道天満町	97	平成11年	緑地
	小貝吉野公園	上蛇町	31,655	平成11年	緑地
	相野谷南緑地	相野谷町	122	平成11年	緑地
	花島工業団地公園	花島町	6,887	平成13年	公園
	花島工業団地緑地	花島町	4,965	平成13年	緑地
	亀岡公園	水海道亀岡町	340	平成18年	公園
	亀岡緑地	水海道亀岡町	342	平成18年	緑地
	大目台緑地2	豊岡町	106	昭和61年	緑地
	将門公園	向石下	650	昭和50年	公園
	石下自然運動公園	新石下	21,509	昭和58年	公園
	川の一里塚・川とのふれあい公園	豊田	4,406	平成4年	緑地
	芝原北小公園	新石下	103	昭和58年	公園
	新石下寺浦緑地	新石下	68	平成20年	緑地
	将門団地公園	国生	338	昭和60年	公園
	その他の公園　計　30か所		199,522		

(注)平成29年4月1日現在　　資料:都市計画課

区 分	名　　称	所 在 地	面 積 (㎡)	開 設 年	利用区分
農村公園	本椎木	豊田	1,031	平成6年	公園
	篠山中央	篠山	601	平成9年	公園
	崎房北	崎房	1,331	平成9年	公園
	馬場	馬場	995	平成8年	公園
	鴻野山新田	鴻野山新田	1,000	平成5年	公園
	蔵持	蔵持	889	平成4年	公園
	節	国生	1,900	平成3年	公園
	大沢	古間木	1,090	平成2年	公園
	ふれあい	崎房	830	平成5年	公園
	豊田地区	豊田	2,820	平成17年	公園
	農村公園　計　10か所		12,487		

注)平成29年4月1日現在　　資料:農政課

7 市営住宅の状況

建築年度	団地名	構　造	間取り	戸　数	備　考
昭和32年	十一面住宅	木造平屋	6畳，4畳	3	
昭和35年	きつね山住宅	木造平屋	6畳，4畳	0	H25用途廃止
昭和40年	向石下台住宅	木造平屋	6畳×2，4.5畳	1	
昭和47年	三郷団地	簡易耐火2F	6畳，4畳	6	
昭和50年	富士見団地	中層耐火3F	6畳×2，4.5畳	18	
昭和51年	富士見団地	簡易耐火2F	6畳，4.5畳×2	9	
昭和63年	千代田団地A棟	中層耐火4F	6畳×3	16	
平成元年	千代田団地B棟	中層耐火4F	6畳×2，4.5畳	16	
平成2年	千代田団地C棟	中層耐火4F	6畳×3	16	
平成4年	千代田団地D棟	中層耐火4F	6畳×3	16	
平成6年	千代田団地E棟	中層耐火4F	6畳×3	8	
平成7年	南石下住宅	中層耐火3F	6畳×3	12	
平成8年	千代田団地F棟	中層耐火3F	6畳×2，8畳	20	1部4F
平成10年	さくら団地	中層耐火4F	6畳×3	22	
平成10年	岡田住宅1号棟	中層耐火3F	6畳×3	6	
平成10年	岡田住宅2号棟	中層耐火3F	6畳×3	6	
平成10年	岡田住宅3号棟	中層耐火3F	6畳×2	12	
平成14年	水海道シティハイツ	高層耐火11F	6畳×2，5畳×1	40	11階建
平成16年	八間堀団地A棟	中層耐火3F	6畳×2	18	
平成18年	八間堀団地B棟	中層耐火3F	6畳×2	18	
計　10　団地（きつね山住宅を除く）				263	

(注1)平成29年4月1日現在　　資料：都市計画課
(注2)平成22年度　向石下住宅を撤去
　　平成24年度　十一面住宅2棟及びきつね山住宅1棟を解体
　　平成25年度　きつね山住宅3棟及び向石下住宅1棟を解体
　　平成25年度　きつね山住宅用途廃止

順位でみる常総市

道路
・一般国道
・主要地方道
・一般県道
・市町村道

総面積1万㎡あたり道路実延長（m）

1	古河市	151.27
2	取手市	146.14
3	利根町	143.75
・		
・		
12	常総市	129.37
・		
・		
44	大子町	23.69

平成27年4月1日現在

市町村道舗装率（%）

1	大洗町	90.19
2	水戸市	83.57
3	龍ケ崎	79.63
・		
・		
18	常総市	68.09
・		
・		
44	常陸大宮市	40.60

平成27年4月1日現在

茨城県企画部統計課（平成29年）「市町村早わかり」より

8 建築確認申請受付状況

年度	区分	総数	用途別		工事種別	
			住宅（併用を含む）	住宅以外	新築	増改築
平成17年	旧水海道	55	21	34	15	40
	旧石下	36	22	14	14	22
	民間	434	375	59	247	187
平成18年	常総市	64	35	29	30	34
	民間	529	462	67	337	192
平成19年	常総市	34	13	21	16	18
	民間	482	434	48	299	183
平成20年	常総市	18	10	8	6	12
	民間	424	394	30	271	153
平成21年	常総市	9	7	2	4	5
	民間	384	338	46	244	140
平成22年	常総市	16	6	10	3	13
	民間	400	339	61	251	149
平成23年	常総市	17	9	8	5	12
	民間	395	347	48	214	181
平成24年	常総市	15	3	12	4	11
	民間	428	355	73	243	185
平成25年	常総市	9	2	7	1	8
	民間	387	329	58	211	176
平成26年	常総市	9	4	5	6	3
	民間	343	264	79	234	109
平成27年	常総市	7	6	1	5	2
	民間	380	331	49	221	159
平成28年	常総市	7	5	2	3	4
	民間	426	375	51	255	171

※ 用途別で共同住宅は住宅に含む。　　資料：都市計画課

常総市の空き家数

	住戸総数（戸）	増減	空き家数（戸）	増減	空き家率（%）
平成20年	23,190	―	2,790	―	12.03
平成25年	23,250	60	3,670	880	15.78

※各年10月1日現在　　資料：住宅・土地統計調査結果（総務省）

9 新・増築家屋の状況

（単位：棟，㎡，千円）

区分 / 年次	総数			木造家屋			非木造家屋		
	棟数	床面積	評価額	棟数	床面積	評価額	棟数	床面積	評価額
平成20年	563	122,751	7,349,585	426	51,450	3,247,157	137	71,301	4,102,428
平成21年	514	89,614	5,720,986	371	45,096	2,853,331	143	44,068	2,867,655
平成22年	400	61,331	3,857,958	321	39,613	2,520,085	79	21,718	1,337,873
平成23年	377	57,365	3,693,890	304	36,211	2,345,279	73	21,154	1,348,611
平成24年	398	65,841	3,964,503	330	40,624	2,504,257	68	25,217	1,460,246
平成25年	426	67,940	3,932,208	342	41,113	2,568,866	84	26,827	1,363,342
平成26年	404	69,867	4,091,491	296	35,460	2,196,706	108	34,407	1,894,785
平成27年	317	85,022	4,511,329	250	32,788	2,181,434	67	52,234	2,329,895
平成28年	308	56,282	3,276,500	224	25,953	1,729,969	84	30,329	1,546,531
平成29年	429	118,803	7,668,351	324	38,623	2,657,151	105	80,180	5,011,200

(注)各年1月1日現在　　資料：税務課

10 家屋棟数及び床面積

①木造

（単位：棟，㎡）

区分 / 年次	総数		住宅		店舗・事務所等		工場・倉庫		その他	
	棟数	床面積	棟数	床面積	棟数	床面積	棟数	床面積	棟数	床面積
平成23年	31,890	3,179,573	19,689	2,439,950	666	62,703	634	52,125	10,901	624,795
平成24年	31,812	3,189,049	19,741	2,455,559	656	62,366	624	51,285	10,791	619,839
平成25年	31,750	3,201,468	19,791	2,472,593	653	62,524	609	50,005	10,697	616,346
平成26年	31,753	3,215,472	19,875	2,489,455	658	63,767	601	49,445	10,619	612,805
平成27年	31,677	3,228,111	19,896	2,504,083	655	63,588	593	49,301	10,533	611,139
平成28年	31,416	3,218,938	19,813	2,501,642	640	62,829	578	48,454	10,385	606,013
平成29年	31,212	3,210,982	19,746	2,500,521	634	62,421	562	47,501	10,270	600,539

(注)各年1月1日現在　　資料：税務課

②非木造

（単位：棟，㎡）

区分 / 年次	総数		住宅		店舗・事務所等		工場・倉庫		その他	
	棟数	床面積	棟数	床面積	棟数	床面積	棟数	床面積	棟数	床面積
平成23年	8,938	2,732,135	1,859	339,337	769	320,256	2,076	1,722,249	4,234	350,293
平成24年	8,953	2,751,902	1,877	344,527	755	318,629	2,080	1,734,868	4,241	353,878
平成25年	8,990	2,760,184	1,897	347,312	754	317,619	2,075	1,740,717	4,264	354,536
平成26年	9,082	2,779,800	1,926	352,125	764	325,306	2,078	1,747,943	4,314	354,426
平成27年	9,093	2,814,543	1,935	353,307	765	326,039	2,075	1,780,969	4,318	354,228
平成28年	9,092	2,835,100	1,950	355,990	764	331,706	2,072	1,794,167	4,306	353,237
平成29年	9,137	2,906,495	1,977	359,385	759	330,928	2,079	1,860,465	4,322	355,717

(注)各年1月1日現在　　資料：税務課

11 住居の種類所有等

種　類	世帯数	世帯人員	1世帯当たり人員
一般世帯	20,575	60,328	2.93
住宅に住む一般世帯	20,400	60,100	2.95
主世帯	20,258	59,584	2.94
持ち家	15,985	51,806	3.24
公営・都市再生機構・公社の借家	350	875	2.50
民営の借家	3,646	6,644	1.82
給与住宅	277	529	1.91
間借り	142	246	1.73
住宅以外に住む一般世帯	175	228	1.30

平成27年10月1日現在　　資料：国勢調査結果(総務省)

12 上水道事業の状況

年度＼区分	計画給水人口（人）	給水人口（人）	給水戸数（戸）	普及率（%）	年間給水量（千㎥）	1日平均給水量（㎥）	1人当たり1日平均給水量（ℓ）
平成19年	75,300	55,019	17,140	83.7	5,355	14,631	266
平成20年	62,000	54,965	17,394	83.5	5,464	14,970	272
平成21年	62,000	55,002	17,629	84.2	5,439	14,902	271
平成22年	62,000	56,482	17,988	86.8	5,627	15,416	273
平成23年	62,000	56,658	18,218	88.1	5,618	15,350	271
平成24年	62,000	56,442	18,385	88.4	5,591	15,319	271
平成25年	62,000	56,525	18,655	89.5	5,680	15,562	275
平成26年	62,000	56,580	19,004	90.1	5,498	15,063	266
平成27年	62,000	54,434	18,583	88.0	5,368	14,667	269
平成28年	62,000	55,403	19,149	91.1	5,725	15,684	283

(注)普及率＝給水人口÷行政区域人口　　資料：水道課

運輸・通信

1 自動車保有台数

（単位：台）

区　　分		総　数	自家用	事業用
総　　数		38,076	36,038	2,038
貨　物		5,915	4,452	1,463
	普 通 車	2,707	1,647	1,060
	小型四輪車	2,854	2,799	55
	被けん引車	354	6	348
乗　用		29,437	29,378	59
	普 通 車	13,454	13,427	27
	小 型 車	15,983	15,951	32
乗　合		311	99	212
	普 通 車	162	15	147
	小 型 車	149	84	65
特殊用途車		1,157	853	304
	普 通 車	917	623	294
	小 型 車	112	102	10
	大 型 車	128	128	0
その他（二輪）		1,256	1,256	0

資料：土浦自動車検査登録事務所

(注1)平成29年3月31日現在
(注2)その他(二輪)は，総排気量が250ccを超える小型二輪である。

2 軽自動車保有台数

（単位：台）

軽自動車			小型特殊自動車		二 輪 の 小型自動車	原 付 自転車	計
軽二輪	軽四輪貨物	軽乗用車	農耕用車	その他			
740	6,508	14,490	2,169	145	1,224	3,403	28,679

(注)平成29年4月1日現在

3 鉄道利用状況（1日平均）

（単位：人）

駅	年度	平成23年	平成24年	平成25年	平成26年	平成27年	平成28年
水海道駅	乗客	1,345	1,382	1,451	1,462	1,451	1,500
	降客	1,365	1,419	1,493	1,499	1,488	1,535
北水海道駅	乗客	166	198	187	179	171	200
	降客	206	228	209	203	189	212
中妻駅	乗客	117	126	124	119	113	110
	降客	150	154	150	140	131	130
三妻駅	乗客	119	112	114	115	105	98
	降客	157	155	157	153	138	127
南石下駅	乗客	75	109	103	109	112	123
	降客	101	137	133	135	138	152
石下駅	乗客	433	433	409	418	396	414
	降客	403	412	389	402	385	408
玉村駅	乗客	31	35	34	29	24	29
	降客	49	53	53	48	41	46

資料：関東鉄道株式会社

4 高速バス利用状況

（単位：人）

駅	年度	平成22年	平成23年	平成24年	平成25年	平成26年	平成27年	平成28年
水海道駅	乗客	4,004	3,482	2,855	2,374	2,095	1,834	1,403
	降客	5,880	4,821	3,891	3,026	2,376	2,269	1,625
水海道車庫	乗客	3,011	2,510	2,003	1,766	1,678	1,261	954
	降客	3,127	2,515	2,127	1,783	1,645	1,217	1,008

資料：関東鉄道株式会社

5 電話加入状況

年度	区分	加入電話			公衆電話
		総数	事務用	住宅用	総数
平成21年		18,267	5,717	12,550	146
平成22年		17,042	5,312	11,730	137
平成23年		15,872	4,927	10,945	129
平成24年		14,802	4,497	10,305	118
平成25年		12,424	3,821	8,603	114
平成26年		11,355	3,459	7,896	116
平成27年		10,276	3,044	7,232	107
平成28年		9,584	2,769	6,815	94

(注)携帯・自動車電話を除く　　資料：NTT東日本茨城支店

6 郵便物取扱状況

（単位：件）

年　度	総　数		普　通		書　留		速達・その他	
	引　受	配　達	引　受	配　達	引　受	配　達	引　受	配　達
平成23年	1,671,077	7,926,820	1,632,996	7,751,689	24,602	133,781	13,479	41,350
平成24年	2,096,997	7,847,053	2,023,974	7,658,456	40,450	140,383	32,573	48,214
平成25年	2,316,707	8,359,243	2,270,183	8,178,173	36,299	143,593	10,225	37,477
平成26年	2,092,430	8,169,489	2,047,817	7,943,695	27,369	153,677	17,244	72,117
平成27年	229,899	1,466,651	209,172	1,433,625	13,757	24,552	6,970	8,504
平成28年	－	－	－	－	－	－	－	－

(注1)平成27年度は，水海道郵便局分を除く　　資料：水海道・三坂・石下郵便局
(注2)平成28年度分より郵便物取扱状況は非公表

7 郵便施設の状況

区　分	郵　便　局				ポスト	切手類販売所	私書箱
	総　数	普通局・特定局		簡易局			
水　海　道郵便局区内	5	5	0	48	31	4	4
三　　坂郵便局区内	5	3	2	22	13	0	0
石　　下郵便局区内	2	2	0	31	19	2	1

(注)平成29年3月31日現在　　資料：水海道郵便局

8 予約型乗合交通ふれあい号の利用状況

年　度	利用者数	新規登録者数	運行日数
平成21年	7,907	4,568	103
平成22年	25,031	953	241
平成23年	23,097	386	242
平成24年	24,460	427	241
平成25年	23,618	304	240
平成26年	22,051	341	241
平成27年	19,518	242	222
平成28年	20,239	223	240

(注)平成21年10月26日より運行開始　　資料：行政経営課

行　政

1 歴代市長

区　分	代	氏　名	就　任	退　任
常総市	初代	遠藤　利	平成18年1月1日	平成19年4月30日
	2	杉田　光良	平成19年5月1日	平成20年6月14日
	3	長谷川　典子	平成20年8月3日	平成24年8月2日
	4	高杉　徹	平成24年8月3日	平成28年8月2日
	5	神達　岳志	平成28年8月3日	在　任　中

区　分	代	氏　名	就　任	退　任
旧水海道市	初代～2	須田　誠市	昭和29年7月10日	昭和34年4月29日
	3	横田　新六郎	昭和34年5月1日	昭和38年4月30日
	4～9	落合　庄次	昭和38年5月1日	昭和62年4月30日
	10～11	神林　弘	昭和62年5月1日	平成7年4月30日
	12～14	遠藤　利	平成7年5月1日	平成17年12月31日

区　分	代	氏　名	就　任	退　任
旧石下町	初代～2	関井　仁	昭和29年10月1日	昭和31年6月7日
	3	草房　鼎	昭和31年7月19日	昭和35年7月18日
	4～6	関井　仁	昭和35年7月19日	昭和47年7月18日
	7～11	松崎　良助	昭和47年7月19日	平成4年7月18日
	12～15	飯塚　富雄	平成4年7月19日	平成17年12月31日

資料：人事課

2 歴代副市長・助役

区　分	代	氏　名	就　任	退　任
常総市	初代	梅沢　昭	H18.1.1	H19.4.30
	2	長　行雄	H19.6.21	H20.9.30
	3	藤島　忠夫	H20.10.1	H24.7.31
	4	塩畑　実	H26.12.1	H29.3.31
	5	藤島　忠夫	H29.4.1	在　任　中

区　分	代	氏　名	就　任	退　任
旧水海道市	初代～3	小澤　清作	昭和29年7月10日	昭和39年12月28日
	4～9	戸塚　五郎	昭和43年1月1日	平成2年6月26日
	10	志冨　実	平成4年4月1日	平成7年4月30日
	11～12	廣瀬　征夫	平成7年7月1日	平成15年6月30日
	13	梅沢　昭	平成15年7月1日	平成17年12月31日

区　分	代	氏　名	就　任	退　任
旧石下町	初代～2	溝口　藤三郎	昭和29年10月1日	昭和34年5月23日
	3	長瀬　太郎	昭和48年5月1日	昭和52年4月30日
	4～5	渡辺　亮	昭和52年5月10日	昭和58年4月2日
	6～7	西村　和万	昭和59年9月12日	平成4年7月18日
	8	飯塚　鋭彰	平成5年4月1日	平成7年3月31日
	9	篠崎　義雄	平成7年4月1日	平成9年3月31日
	10	斉藤　勝夫	平成9年4月1日	平成12年9月30日
	11～12	和田　節男	平成12年10月1日	平成17年12月31日

(注)平成19年4月より助役制度に代わり副市長制度施行

資料：人事課

3 歴代収入役

区　分	代	氏　名	就　任	退　任
常総市	初代	古谷　孝	平成18年1月1日	平成19年4月30日

区　分	代	氏　名	就　任	退　任
旧水海道市	初代～5	小田倉　一太郎	昭和29年7月10日	昭和46年9月25日
	6～8	谷沢　源衛	昭和46年9月26日	昭和55年12月18日
	9	大滝　精一	昭和56年10月1日	昭和58年6月30日
	10～11	富田　栄	昭和59年4月1日	平成4年3月31日
	12	渡辺　財泯	平成4年4月1日	平成7年8月31日
	13	斎藤　勗	平成8年4月1日	平成11年4月11日
	14	梅沢　昭	平成11年7月1日	平成15年6月30日
	15	古谷　孝	平成15年7月1日	平成17年12月31日

区　分	代	氏　名	就　任	退　任
旧石下町	初代	倉金　孫市	昭和29年10月1日	昭和31年8月9日
	2～5	山中　哲也	昭和32年5月1日	昭和48年5月12日
	6	渡辺　亮	昭和50年2月1日	昭和52年5月9日
	7～8	上林　澄男	昭和63年4月1日	平成4年9月30日

(注)平成19年4月で収入役制度廃止　　資料:人事課

4 行政機構図

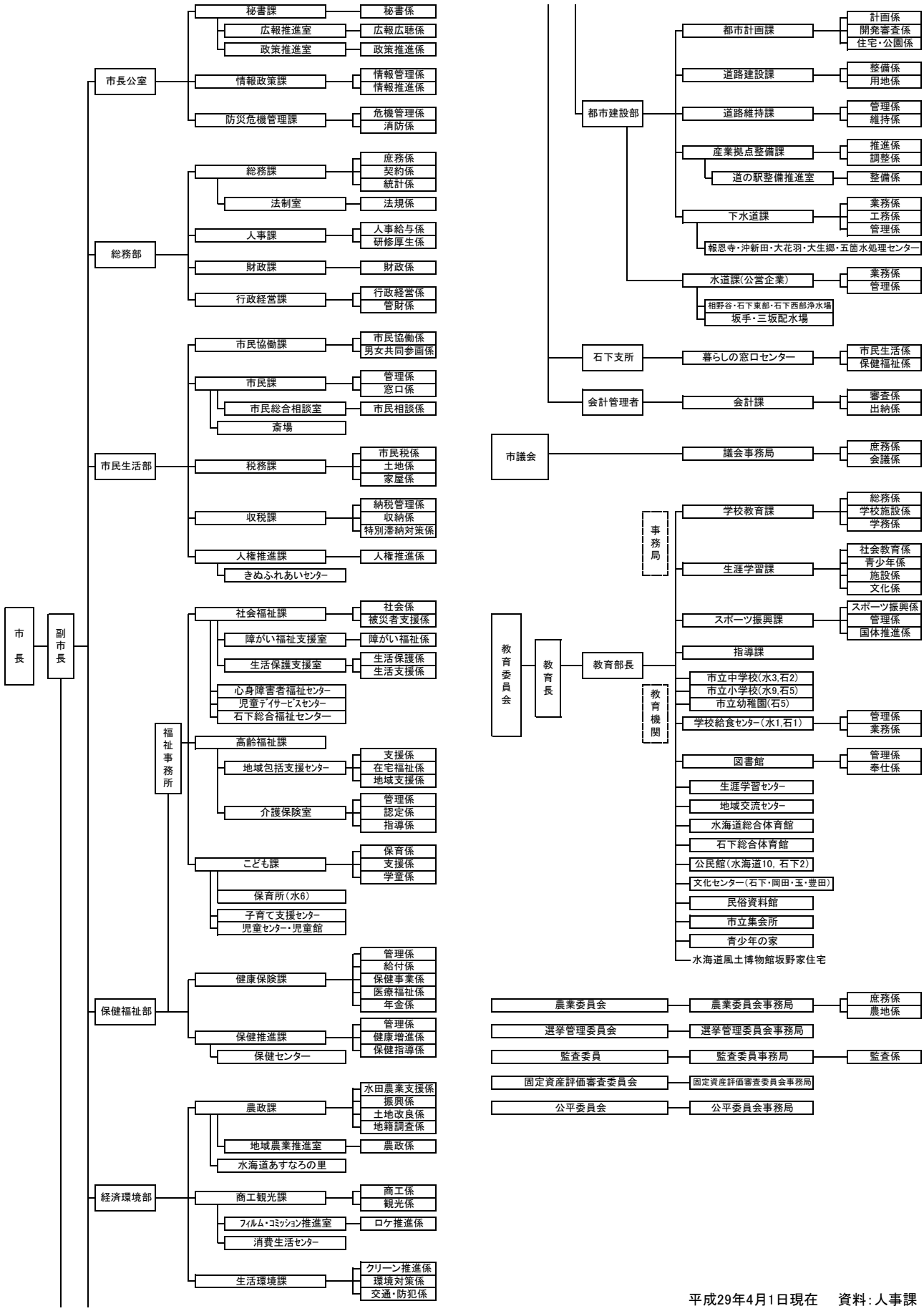

平成29年4月1日現在　資料：人事課

5 所属別・職名別職員数

平成29年4月1日現在

所属＼職名		部長	参事	課長	補佐	主査	係長	主任	主幹	主事	主事補	専門員	運転手等	計
市長公室		1												(0) 1
秘書課			1		(1) 2	(1) 1	1		(1) 1	(1) 4		1		(4) 11
情報政策課				1	1	2				(1) 3				(1) 7
防災危機管理課				2	1	2				6				(0) 11
総務部		1												(0) 1
総務課			1		2	(2) 2	1		1	(3) 6				(5) 13
人事課				1	(1) 1	(1) 3		2	1	(2) 4	(1) 1			(5) 13
財政課				1	1	(1) 1				3				(1) 6
行政経営課				1	2	2			3	(1) 5				(1) 13
市民生活部		1												(0) 1
市民協働課				1	1	(2) 2				(2) 3				(4) 7
市民課				(1) 1	(1) 2	(2) 2			(1) 1	(7) 10				(12) 16
税務課			1		1	(1) 3			(2) 4	(2) 12				(5) 21
収税課				1	1	(1) 3		(1) 1	1	(2) 9				(4) 16
人権推進課			1	1						1				(0) 3
保健福祉部		1												(0) 1
福祉事務所	社会福祉課			1	(1) 2	(2) 4			(2) 2	(5) 14	1			(10) 24
	高齢福祉課			1	(1) 2	(4) 5	1	(1) 1	(2) 3	(11) 15		(1) 1		(20) 29
	こども課			1	(1) 1	(1) 3			(1) 2	(1) 4				(4) 11
	第一保育所				(1) 1	(1) 1		(1) 1		(5) 5				(8) 8
	第二保育所				(1) 1	(1) 1				(4) 4				(6) 6
	第三保育所				(1) 1	(2) 2				(7) 8		(1) 1		(11) 12
	第四保育所				(1) 1		(1) 1			(5) 5				(7) 7
	第五保育所				(1) 1	(1) 1			(1) 1	(3) 4				(6) 7
	第六保育所				(1) 1	(1) 1				(7) 7				(9) 9
	子育て支援センター													(0) 0
健康保険課				1	(1) 1	(4) 5		(2) 2	(3) 3	(6) 9				(16) 21
保健推進課（保健センター				1	(1) 1	(2) 3		(2) 2	(1) 1	(5) 7				(11) 15
経済環境部		1												(0) 1
農政課				1	(1) 2	5			2	(1) 7	1			(2) 18
商工観光課				1	2	2				(2) 7				(2) 12
生活環境課			1		1	3		(1) 1	1	(1) 6			1	(2) 14
都市建設部		1												(0) 1
都市計画課				2		2	1			(4) 9				(4) 14
道路建設課			1		1	1	1		(1) 2	4		1		(1) 11
道路維持課				1	1	3				4				(0) 9
産業拠点整備課				1	2	3				(2) 6				(2) 12
下水道課				1	1	2	1	1		(2) 7				(2) 13
水道課				1	1	1				4	2	1		(0) 10
会計課		1		1	(1) 1	(1) 1				(3) 3				(5) 7
議会事務局		1			1	2				(1) 2				(1) 6
監査委員事務局				1	(1) 1			(1) 2						(2) 4
農業委員会事務局				1	(1) 1	2				2	(1) 1			(2) 7
教育委員会	教育部長	(1) 1												(1) 1
	学校教育課			1	1	3			1	(3) 7				(3) 13
	生涯学習課			1	2	4		(1) 1	1	(2) 6				(3) 15
	スポーツ振興課			1	2	(1) 3			1	3				(1) 10
	図書館			(1) 1	1	(1) 3			(1) 2	(1) 1				(4) 8
	学校給食センター			1	(1) 1	1		(1) 1	1	1			(2) 3	(4) 9
	指導課			1	(1) 3									(1) 4
	玉幼稚園				(1) 1	(1) 1			(1) 1	(3) 3				(6) 6
	岡田幼稚園				(1) 1	(1) 1			(1) 1	(3) 4				(6) 7
	飯沼幼稚園				(1) 1	(1) 1			(1) 1	(3) 3				(6) 6
	豊田幼稚園				(1) 1	(1) 1				(3) 3				(5) 5
	御城幼稚園				(1) 1	(1) 1				(3) 3				(5) 5
	小計	(1) 1	(0) 0	(1) 6	(7) 15	(7) 19	(0) 0	(2) 2	(4) 9	(21) 34	(0) 0	(0) 0	(2) 3	(45) 89
石下支所		1												(0) 1
暮らしの窓口センター				1	(1) 1	(3) 3		(2) 3	(2) 2	(4) 7				(12) 17
合計	職員数	(1) 10	(0) 6	(2) 33	(26) 59	(41) 98	(1) 7	(13) 18	(21) 40	(121) 250	(2) 6	(2) 5	(2) 4	(232) 536
	構成比％	1.9%	1.1%	6.2%	11.0%	18.3%	1.3%	3.4%	7.5%	46.6%	1.1%	0.9%	0.7%	100.0%

1. 市長・副市長・教育長及び臨時職員を除き，派遣職員（指導課4人及び産業労働部長・秘書課係長・社会教育主事各1名）を含む
かっこ内の数字は，女子職員を示し，兼職及び兼務の職員は，本務のみに掲載
2. 部長（会計管理者・議会事務局長・教育部長・支所長を含む）参事（理事を含む）課長（所長・事務局長・センター長・館長・副参事を含む）課長補佐（室長・事務局長補佐・センター長補佐・副館長・指導主事（派遣職員）を含む）主幹（常勤専門員を含む）
3. 主事（社会福祉主事・保育士・司書・保健師を含む）主事補（技手を含む）
4. 運転手等（用務員・清掃手・調理員を含む）

6 歴代議長

区　分	代	氏　名	就　任	退　任
常総市	初代	鈴木　恒義	平成18年1月17日	平成19年4月30日
	2	山本　幹男	平成19年5月15日	平成21年5月14日
	3	中島　亨一	平成21年5月14日	平成23年4月30日
	4	草間　正詔	平成23年5月16日	平成25年4月21日
	5	岡野　一男	平成25年5月14日	平成26年9月28日
	6	遠藤　正信	平成26年9月29日	平成27年4月30日
	7～8	風野　芳之	平成27年5月14日	在　任　中

区　分	代	氏　名	就　任	退　任
旧水海道市	初代	山野井　吉雄	昭和29年7月11日	昭和30年4月30日
	2	横田　新六郎	昭和30年5月16日	昭和34年4月30日
	3～4	山野井　吉雄	昭和34年5月14日	昭和38年4月30日
	5～7	沼尻　茂	昭和38年5月14日	昭和46年4月30日
	8～9	古谷　真	昭和46年5月14日	昭和50年4月30日
	10	松村　卯八	昭和50年5月14日	昭和53年3月11日
	11	青柳　泰太郎	昭和53年3月11日	昭和54年4月30日
	12	倉持　健一郎	昭和54年5月11日	昭和56年7月29日
	13	新井　正一	昭和56年7月29日	昭和58年4月30日
	14	亀崎　冨太郎	昭和58年5月11日	昭和60年5月16日
	15	石黒　信義	昭和60年5月16日	昭和62年4月30日
	16	青柳　泰太郎	昭和62年5月11日	平成1年3月9日
	17	鈴木　要	平成1年3月9日	平成3年4月30日
	18	五木田　良一	平成3年5月15日	平成5年5月10日
	19	落合　実	平成5年5月10日	平成7年4月30日
	20	倉持　泰仍	平成7年5月17日	平成9年5月21日
	21	堀越　吉男	平成9年5月21日	平成11年4月30日
	22	堀越　道男	平成11年5月19日	平成13年5月16日
	23	中村　安雄	平成13年5月16日	平成15年4月30日
	24	五木田　良一	平成15年5月16日	平成17年5月18日
	25	鈴木　恒義	平成17年5月18日	平成18年1月17日

※1/1～17は合併特例による残任期間

区　分	代	氏　名	就　任	退　任
旧石下町	初代～2	黒川　国市	昭和29年10月1日	昭和32年5月16日
	3	小林　俊一	昭和32年5月16日	昭和34年4月29日
	4	黒川　国市	昭和34年5月8日	昭和35年5月16日
	5～6	寺田　弘	昭和35年5月16日	昭和38年4月29日
	7	黒川　国市	昭和38年5月11日	昭和42年4月29日
	8	長瀬　太郎	昭和42年5月15日	昭和44年5月13日
	9～10	寺田　弘	昭和44年5月13日	昭和49年12月3日
	11	野手　初男	昭和49年12月18日	昭和50年4月29日
	12	倉田　守平	昭和50年5月9日	昭和52年3月24日
	13	渡辺　寿夫	昭和52年4月12日	昭和54年4月29日
	14	中嶋　晃	昭和54年5月9日	昭和58年4月29日
	15	中川　岩雄	昭和58年5月4日	昭和62年4月29日
	16～17	栗島　由正	昭和62年5月9日	平成4年6月5日
	18	小島　嘉一郎	平成4年6月5日	平成5年9月6日
	19	高田　弘	平成5年9月6日	平成7年4月29日
	20	水野　昇	平成7年5月11日	平成11年4月29日
	21	森田　確	平成11年5月10日	平成12年6月14日
	22	岡田　儀一	平成12年6月14日	平成13年6月20日
	23	鈴木　秀一	平成13年6月20日	平成14年6月20日
	24	稲葉　忠男	平成14年6月20日	平成15年4月29日
	25	風野　芳之	平成15年5月12日	平成16年9月15日
	26	中島　正則	平成16年9月15日	平成17年12月31日

資料：議会事務局

7 歴代副議長

区　分	代	氏　名	就　任	退　任
常総市	初代	篠崎　孝之	平成18年1月17日	平成19年4月30日
	2	篠崎　正己	平成19年5月15日	平成21年5月14日
	3	吉原　光夫	平成21年5月14日	平成23年4月30日
	4	遠藤　正信	平成23年5月16日	平成25年5月14日
	5	茂田　信三	平成25年5月14日	平成27年4月30日
	6	中村　博美	平成27年5月14日	平成29年5月16日
	7	倉持　守	平成29年5月16日	在　任　中

区　分	代	氏　名	就　任	退　任
旧水海道市	初代	登坂　清一郎	昭和29年7月11日	昭和30年4月30日
	2	草間　輔次郎	昭和30年5月16日	昭和31年11月17日
	3	寺田　善七郎	昭和31年12月27日	昭和34年4月30日
	4～5	山崎　淳	昭和34年5月14日	昭和38年4月30日
	6	長谷川　良全	昭和38年5月14日	昭和40年3月16日
	7	青柳　泰太郎	昭和40年3月16日	昭和42年4月30日
	8	長谷川　良全	昭和42年5月12日	昭和46年4月30日
	9	倉持　健一郎	昭和46年5月14日	昭和48年3月14日
	10	新井　正一	昭和48年3月14日	昭和50年4月30日
	11	神林　弘	昭和50年5月14日	昭和52年3月14日
	12	青柳　泰太郎	昭和52年3月14日	昭和53年3月11日
	13～15	亀崎　冨太郎	昭和53年3月11日	昭和58年4月30日
	16	石黒　信義	昭和58年5月11日	昭和60年5月16日
	17	鈴木　要	昭和60年5月16日	昭和62年4月30日
	18	石塚　利三	昭和62年5月11日	平成1年3月9日
	19	五木田　良一	平成1年3月9日	平成3年4月30日
	20	落合　実	平成3年5月15日	平成5年5月10日
	21	大貫　栄一	平成5年5月10日	平成7年4月30日
	22	菊地　四郎	平成7年5月17日	平成9年5月21日
	23	坂野　武男	平成9年5月21日	平成11年4月30日
	24	松村　和治	平成11年5月19日	平成13年5月16日
	25	大滝　藤雄	平成13年5月16日	平成15年4月30日
	26	鈴木　恒義	平成15年5月16日	平成17年5月18日
	27	草間　正詔	平成17年5月18日	平成18年1月17日
				※1/1～17は合併特例による残任期間

区　分	代	氏　名	就　任	退　任
旧石下町	初代	野口　重雄	昭和29年10月1日	昭和30年3月17日
	2	五十君　三平	昭和30年5月12日	昭和32年5月16日
	3	寺田　藤吾	昭和32年5月16日	昭和34年4月29日
	4	安田　酉一郎	昭和34年5月8日	昭和36年5月1日
	5	五十君　三平	昭和36年5月1日	昭和38年4月29日
	6	安田　酉一郎	昭和38年5月11日	昭和42年4月29日
	7	渡辺　寿夫	昭和42年5月15日	昭和44年5月13日
	8	斉藤　春雄	昭和44年5月13日	昭和46年4月29日
	9	稲葉　茂	昭和46年5月10日	昭和48年4月20日
	10	野手　初男	昭和48年4月20日	昭和49年12月18日
	11	石島　庄市	昭和49年12月18日	昭和50年4月29日
	12	福田　信一	昭和50年5月9日	昭和52年5月7日
	13	軽部　博	昭和52年5月9日	昭和54年4月29日
	14	野口　善次郎	昭和54年5月9日	昭和56年4月14日
	15	田崎　清	昭和56年4月14日	昭和58年4月29日
	16	小島　嘉一郎	昭和58年5月4日	昭和60年5月1日
	17	篠崎　嘉平	昭和60年5月4日	昭和62年4月29日
	18	稲葉　実	昭和62年5月9日	平成1年4月17日
	19	古橋　宗一	平成1年4月20日	平成3年4月29日
	20	野村　省三	平成3年5月10日	平成7年4月29日
	21	岡田　儀一	平成7年5月6日	平成9年6月26日
	22	西澤　清	平成9年6月26日	平成11年4月29日
	23	筑波　忠雄	平成11年5月10日	平成12年6月14日
	24	篠崎　睦子	平成12年6月14日	平成13年6月20日
	25	岩田　光男	平成13年6月20日	平成14年6月20日
	26	高橋　光夫	平成14年6月20日	平成15年4月29日
	27	茂田　信三	平成15年5月12日	平成17年5月11日
	28	吉原　光夫	平成17年5月20日	平成17年12月31日

資料：議会事務局

8 年齢別市議会議員数

（単位：人）

年次＼区分	年齢区分計									計
	25～29歳	30～34歳	35～39歳	40～44歳	45～49歳	50～54歳	55～59歳	60～64歳	65歳以上	
平成23年	1	－	－	1	1	1	4	7	7	22
平成24年	1	－	－	1	1	－	5	6	8	22
平成25年	1	－	－	1	1	－	2	7	7	19
平成26年	1	－	－	1	－	1	2	5	9	19
平成27年	－	1	－	2	1	1	3	7	7	22
平成28年	－	1	－	1	2	1	2	5	10	22
平成29年	－	1	－	1	2	0	0	7	10	21

注）各年5月1日現在　　資料：議会事務局

9 市議会の状況

（単位：回，日，件）

年次＼区分	開催回数		開会日数	議案件数			請願	陳情
	定例会（定例会議）	臨時会（随時会議）		市長提出	議員提出	計	件数	件数
平成19年	4	1	73	87	9	96	9	11
平成20年	4	1	73	111	10	121	9	4
平成21年	4	1	73	86	19	105	9	5
平成22年	4	－	71	86	13	99	12	10
平成23年	4	3	76	86	14	100	6	3
平成24年	4	1	71	75	7	82	11	3
平成25年	4	1	72	109	9	118	6	2
平成26年	4	2	72	84	17	101	6	4
平成27年	4	6	94	97	13	110	6	6
平成28年	4	1	82	84	2	86	4	4

注）平成26年5月より通年議会制を導入，会期は毎年5月から翌年4月まで　　資料：議会事務局
　上記年次は1月1日～12月31日，（　）内は通年議会での会議名称

10 市議会委員会の状況

（単位：人，日）

年次＼区分	総務委員会		文教厚生委員会		建設委員会		環境経済委員会		建設経済委員会		予算特別委員会		決算特別委員会	
	委員数	開催日数	委員数	開催日数	委員数	開催日数	委員数	開催日数	委員数	開催日数	委員数	開催日数	委員数	開催日数
平成22年	6	6	6	6	6	7	6	6	－	－	24	10	24	10
平成23年	7	6	7	11	－	－	－	－	7	5	21	9	20	3
平成24年	7	7	6	10	－	－	－	－	6	7	19	7	18	4
平成25年	6	8	6	8	－	－	－	－	6	8	18	7	17	3
平成26年	6	6	6	7	－	－	－	－	6	6	18	7	17	3
平成27年	7	7	7	8	－	－	－	－	7	7	21	9	20	3
平成28年	7	15	7	12	－	－	－	－	6	7	20	9	20	3

資料：議会事務局

11 各種選挙投票状況

（単位：人，％）

区　分		選挙当日有権者数			投票者数			投　票　率			備　考
選挙の別	執行年月日	男	女	計	男	女	計	男	女	計	
市長	平成28年7月10日	25,158	25,407	50,565	15,839	16,435	32,274	62.96	64.69	63.83	
市議	平成23年4月24日	25,367	25,940	51,307	15,639	16,758	32,397	61.65	64.6	63.14	
	平成27年4月26日			—			—			—	無投票
県知事	平成29年8月27日	25,039	25,293	50,332	11,279	11,579	22,858	45.05	45.78	45.41	
県議	平成22年12月12日	25,494	26,093	51,587	12,423	13,078	25,501	48.73	50.12	49.43	常総市選挙区
	平成26年12月14日			—			—			—	無投票
県議補欠	平成29年8月27日	25,036	25,292	50,328	10,992	11,284	22,276	43.90	44.61	44.26	
衆議院	平成29年10月22日	25,191	25,436	50,627	13,143	13,271	26,414	52.17	52.17	52.17	小選挙区
		25,191	25,436	50,627	13,144	13,271	26,415	52.18	52.17	52.18	比例代表
国民審査	平成29年10月22日	25,176	25,416	50,592	13,123	13,261	26,384	52.13	52.18	52.15	
参議院	平成28年7月10日	25,484	25,707	51,191	16,126	16,706	32,832	63.28	64.99	64.14	小選挙区
		25,484	25,707	51,191	16,124	16,701	32,825	63.27	64.97	64.12	比例代表

資料：総務課

12 地区別選挙人名簿登録者数

（単位：人）

地区名	投票区	男	女	計
水海道	第1投票区	1,531	1,705	3,236
	第2投票区	1,444	1,456	2,900
	第3投票区	913	961	1,874
	小計	3,888	4,122	8,010
豊岡	第4投票区	1,087	1,099	2,186
	第5投票区	337	317	654
	第6投票区	1,005	952	1,957
	小計	2,429	2,368	4,797
菅　原	第7投票区	909	939	1,848
	第8投票区	317	310	627
	小計	1,226	1,249	2,475
大花羽	第9投票区	632	651	1,283
三　妻	第10投票区	545	538	1,083
	第11投票区	445	462	907
	第12投票区	488	522	1,010
	第13投票区	356	378	734
	小計	1,834	1,900	3,734
五　箇	第14投票区	782	823	1,605
大　生	第15投票区	511	537	1,048
	第16投票区	695	708	1,403
	小計	1,206	1,245	2,451
坂　手	第17投票区	361	358	719
	第18投票区	518	516	1,034
	小計	879	874	1,753
内守谷	第19投票区	702	708	1,410
	第20投票区	894	838	1,732
	小計	1,596	1,546	3,142
菅　生	第21投票区	388	379	767
	第22投票区	709	655	1,364
	第23投票区	422	415	837
	小計	1,519	1,449	2,968
石　下	第24投票区	1,050	1,078	2,128
	第25投票区	306	323	629
	第26投票区	965	941	1,906
	第27投票区	715	735	1,450
	小計	3,036	3,077	6,113
豊　田	第28投票区	1,077	1,048	2,125
玉	第29投票区	831	877	1,708
岡　田	第30投票区	656	671	1,327
	第31投票区	1,040	996	2,036
	第32投票区	675	658	1,333
	小計	2,371	2,325	4,696
飯　沼	第33投票区	666	643	1,309
	第34投票区	514	449	963
	第35投票区	592	569	1,161
	第36投票区	236	305	541
	小計	2,008	1,966	3,974
計		25,314	25,520	50,834

注）平成29年6月1日現在　　資料：総務課

財　政

1 一般会計予算額決算額の推移

（単位：千円，％）

年度	区分	当初予算額	決算額 歳入	増加率(対前年度)	決算額 歳出	増加率(対前年度)
昭和29年	水海道市	83,132	75,714	－	75,682	－
	石下町	－	－	－	－	－
昭和30年	水海道市	124,100	122,634	62.0	122,608	62.0
	石下町	68,861	59,002	－	55,620	－
昭和31年	水海道市	107,038	141,860	15.7	137,617	12.2
	石下町	53,720	60,151	1.9	55,114	△ 0.9
昭和32年	水海道市	138,980	166,169	17.1	156,630	13.8
	石下町	54,384	69,402	15.4	61,666	11.9
昭和33年	水海道市	170,764	196,666	18.4	175,105	11.8
	石下町	59,321	75,068	8.2	68,623	11.3
昭和34年	水海道市	204,740	225,380	14.6	222,579	27.1
	石下町	76,330	91,941	22.5	82,035	19.5
昭和35年	水海道市	197,627	223,971	△ 0.6	221,672	△ 0.4
	石下町	77,975	104,292	13.4	95,262	16.1
昭和36年	水海道市	230,209	290,881	29.9	286,354	29.2
	石下町	98,649	147,391	41.3	138,793	45.7
昭和37年	水海道市	309,391	328,357	12.9	324,852	13.4
	石下町	137,113	151,565	2.8	132,208	△ 4.7
昭和38年	水海道市	347,480	368,494	12.2	360,953	11.1
	石下町	156,617	196,909	29.9	189,350	43.2
昭和39年	水海道市	364,516	412,986	12.1	393,459	9.0
	石下町	187,302	224,797	14.2	211,988	12.0
昭和40年	水海道市	418,740	454,979	10.2	438,991	11.6
	石下町	214,994	256,525	14.1	243,182	14.7
昭和41年	水海道市	453,104	552,919	21.5	550,845	25.5
	石下町	252,323	295,711	15.3	284,856	17.1
昭和42年	水海道市	511,678	593,642	7.4	579,237	5.2
	石下町	230,796	304,000	2.8	281,608	△ 1.1
昭和43年	水海道市	659,922	772,025	30.0	769,513	32.8
	石下町	326,477	415,426	36.7	380,058	35.0
昭和44年	水海道市	861,396	1,036,408	34.2	1,027,887	33.6
	石下町	407,222	566,297	36.3	540,189	42.1
昭和45年	水海道市	1,012,437	1,110,962	7.2	1,105,462	7.5
	石下町	508,000	647,890	14.4	623,264	15.4
昭和46年	水海道市	1,385,551	1,672,634	50.6	1,612,563	45.9
	石下町	671,000	891,928	37.7	861,076	38.2
昭和47年	水海道市	1,476,348	1,790,429	7.0	1,687,996	4.7
	石下町	839,000	1,065,453	19.5	1,028,549	19.4
昭和48年	水海道市	1,923,729	2,418,731	35.1	2,283,036	35.3
	石下町	1,184,663	1,485,769	39.4	1,461,920	42.1
昭和49年	水海道市	2,635,668	3,351,055	38.5	3,235,433	41.7
	石下町	1,142,760	1,770,005	19.1	1,734,396	18.6

年度	区分	当初予算額	決算額 歳入	増加率(対前年度)	決算額 歳出	増加率(対前年度)
昭和50年	水海道市	3,394,888	3,778,645	12.8	3,705,318	14.5
	石下町	1,656,960	2,205,069	24.6	2,161,689	24.6
昭和51年	水海道市	3,922,244	4,757,083	25.9	4,643,800	25.3
	石下町	1,800,000	2,534,017	14.9	2,469,514	14.2
昭和52年	水海道市	4,702,500	5,404,670	13.6	5,233,829	12.7
	石下町	2,238,000	2,578,064	1.7	2,530,437	2.5
昭和53年	水海道市	5,647,000	6,785,400	25.5	6,583,723	25.8
	石下町	2,510,000	3,053,893	18.5	2,998,812	18.5
昭和54年	水海道市	6,677,000	7,225,862	6.5	6,897,072	4.8
	石下町	2,750,000	3,309,623	8.4	3,260,529	8.7
昭和55年	水海道市	7,888,000	8,546,570	18.3	8,191,451	18.8
	石下町	3,020,000	3,520,328	6.4	3,462,011	6.2
昭和56年	水海道市	6,410,000	7,138,765	△ 16.5	6,930,967	△ 15.4
	石下町	3,170,000	3,688,983	4.8	3,611,417	4.3
昭和57年	水海道市	6,945,000	7,466,968	4.6	7,179,984	3.6
	石下町	3,355,000	3,711,350	0.6	3,631,692	0.6
昭和58年	水海道市	6,870,000	7,800,292	4.5	7,394,027	3.0
	石下町	2,790,000	3,576,491	△ 3.6	3,463,995	△ 4.6
昭和59年	水海道市	7,045,000	7,904,455	1.3	7,568,695	2.4
	石下町	3,070,000	3,816,661	6.7	3,715,441	7.3
昭和60年	水海道市	7,966,000	9,025,840	14.2	8,610,016	13.8
	石下町	3,125,000	3,995,481	4.7	3,897,415	4.9
昭和61年	水海道市	8,585,000	9,549,322	5.8	9,072,981	5.4
	石下町	3,305,000	4,031,941	0.9	3,930,707	0.9
昭和62年	水海道市	8,630,000	10,169,343	6.5	9,552,339	5.3
	石下町	3,165,000	4,401,080	9.2	4,188,590	6.6
昭和63年	水海道市	8,680,000	10,246,456	0.8	9,566,419	0.1
	石下町	3,723,000	4,518,780	2.7	4,332,881	3.4
平成元年	水海道市	9,530,000	11,422,273	11.5	10,886,235	13.8
	石下町	4,464,000	5,250,205	16.2	4,810,504	11.0
平成2年	水海道市	10,730,000	12,004,087	5.1	11,320,842	4.0
	石下町	5,307,000	6,145,605	17.1	5,773,533	20.0
平成3年	水海道市	11,710,000	13,067,894	8.9	12,414,070	9.7
	石下町	5,528,000	7,018,338	14.2	6,555,131	13.5
平成4年	水海道市	12,310,000	13,323,113	2.0	12,429,986	0.1
	石下町	5,448,000	6,983,448	△ 0.5	6,681,931	1.9
平成5年	水海道市	12,150,000	13,198,049	△ 0.9	12,641,279	1.7
	石下町	5,620,000	7,127,401	2.1	6,878,615	2.9
平成6年	水海道市	14,350,000	15,393,522	16.6	14,835,332	17.4
	石下町	6,162,000	7,237,610	1.5	7,090,176	3.1
平成7年	水海道市	14,145,000	14,938,301	△ 3.0	13,940,861	△ 6.0
	石下町	6,278,000	7,813,590	8.0	7,553,182	6.5

年度	区分	当初予算額	決算額			
			歳入		歳出	
				増加率(対前年度)		増加率(対前年度)
平成8年	水海道市	14,360,000	16,049,413	7.4	15,260,045	9.5
	石下町	6,633,000	7,947,991	1.7	7,545,340	△ 0.1
平成9年	水海道市	15,380,000	16,052,089	0.0	15,284,827	0.2
	石下町	6,828,000	7,781,261	△ 2.1	7,474,306	△ 0.9
平成10年	水海道市	15,180,000	17,017,971	6.0	16,471,798	7.8
	石下町	7,267,000	8,057,504	3.6	7,564,925	1.2
平成11年	水海道市	14,430,000	16,048,677	△ 5.7	15,385,076	△ 6.6
	石下町	7,829,000	9,103,073	13.0	8,515,196	12.6
平成12年	水海道市	14,000,000	15,605,404	△ 2.8	14,883,115	△ 3.3
	石下町	8,793,000	10,021,384	10.1	9,309,705	9.3
平成13年	水海道市	14,080,000	14,713,937	△ 5.7	14,138,999	△ 5.0
	石下町	7,085,000	8,132,635	△ 18.8	7,733,553	△ 16.9
平成14年	水海道市	14,750,000	15,376,227	4.5	14,969,575	5.9
	石下町	7,343,000	7,816,144	△ 3.9	7,416,135	△ 4.1
平成15年	水海道市	14,220,000	14,956,349	△ 2.7	14,403,758	△ 3.8
	石下町	6,711,000	7,795,514	△ 0.3	7,269,935	△ 2.0
平成16年	水海道市	14,100,000	15,644,816	4.6	15,039,969	4.4
	石下町	7,648,000	8,424,040	8.1	7,747,421	6.6
平成17年	常総市	19,627,000	20,810,396	―	20,431,745	―
平成18年		20,910,000	21,345,714	2.6	20,763,755	1.6
平成19年		21,580,000	21,546,471	0.9	20,844,752	0.4
平成20年		20,390,000	21,628,798	0.4	20,862,073	0.1
平成21年		22,500,000	23,726,480	9.7	23,002,533	10.3
平成22年		20,950,000	24,672,860	4.0	23,607,979	2.6
平成23年		22,160,000	26,014,436	5.4	24,403,531	3.4
平成24年		22,920,000	25,806,313	△ 0.8	24,571,739	0.7
平成25年		22,850,000	25,858,817	0.2	24,666,671	0.4
平成26年		22,780,000	24,648,739	△ 4.7	23,386,422	△ 5.2
平成27年		23,780,000	34,105,703	38.4	31,112,295	33.0
平成28年		23,150,000	29,344,846	△ 14.0	28,075,518	△ 9.8

資料:財政課

2 一般会計収支等

（単位：千円，％）

区分＼年度	平成23年	平成24年	平成25年	平成26年	平成27年	平成28年
歳　　入	26,014,436	25,806,313	25,858,817	24,648,739	34,105,703	29,344,846
歳　　出	24,403,531	24,571,739	24,666,671	23,386,422	31,112,295	28,075,518
歳入歳出差引額	1,610,905	1,234,574	1,192,146	1,262,317	2,993,408	1,269,328
標準財政規模	14,804,148	15,065,601	15,221,884	15,083,726	15,334,048	15,080,698
地方債現在高	28,000,325	28,667,201	29,284,498	29,552,004	30,993,812	32,449,101
財政力指数	0.750	0.736	0.741	0.743	0.730	0.733
経常収支比率	86.9	89.9	85.9	87.1	85.2	89.8
実質公債費比率	11.7	11.2	11.3	10.3	9.9	9.1

資料：財政課

3 一般会計歳入決算額

（単位：千円，％）

区分＼年度		平成23年	平成24年	平成25年	平成26年	平成27年	平成28年
総　　額	金額	26,014,436	25,806,313	25,858,817	24,648,739	34,105,703	29,344,846
	構成比	100.0	100.0	100.0	100.0	100.0	100.0
市　　税	金額	9,648,885	9,093,405	9,266,083	9,413,824	9,325,875	8,720,669.0
	構成比	37.1	35.2	35.8	38.2	27.3	29.7
地方交付税	金額	4,795,810	4,683,945	4,745,826	4,495,516	6,500,938	3,985,855.0
	構成比	18.4	18.2	18.4	18.2	19.1	13.6
国・県支出金	金額	4,445,925	4,734,521	4,838,507	4,249,491	8,603,184	6,432,554.0
	構成比	17.1	18.3	18.7	17.2	25.3	21.9
地 方 債	金額	3,351,571	3,197,297	3,289,233	2,746,969	4,037,020	3,817,918.0
	構成比	12.9	12.4	12.7	11.2	11.9	13.0
そ の 他	金額	3,772,245	4,097,145	3,719,168	3,742,939	5,638,686	6,387,850.0
	構成比	14.5	15.9	14.4	15.2	16.4	21.8

資料：財政課

4 一般会計歳出決算額

①目的別

（単位：千円，％）

区分	年度	平成23年	平成24年	平成25年	平成26年	平成27年	平成28年
総　額	金額	24,403,531	24,571,739	24,666,671	23,386,422	31,112,295	28,075,518
	構成比	100.0	100.0	100.0	100.0	100.0	100.0
議会費	金額	305,415	245,315	225,720	227,188	254,083	238,915
	構成比	1.3	1.0	0.9	1.0	0.8	0.9
総務費	金額	3,505,856	3,270,263	3,518,200	2,832,787	2,991,550	2,854,455
	構成比	14.4	13.3	14.3	12.1	9.6	10.2
民生費	金額	7,338,017	7,607,906	7,277,706	7,317,097	10,562,961	8,109,249
	構成比	30.1	31.0	29.5	31.3	34.0	28.9
衛生費	金額	1,739,951	1,742,358	1,315,696	1,292,995	3,157,562	2,464,938
	構成比	7.1	7.1	5.3	5.5	10.1	8.8
労働費	金額	98,409	106,520	31,821	44,373	17,197	9,246
	構成比	0.4	0.4	0.1	0.2	0.1	0.0
農林水産業費	金額	743,426	685,652	842,098	765,527	1,462,093	1,020,398
	構成比	3.0	2.8	3.4	3.3	4.7	3.6
商工費	金額	181,794	195,939	181,068	165,749	653,671	237,928
	構成比	0.7	0.8	0.7	0.7	2.1	0.8
土木費	金額	2,291,844	2,114,719	2,272,969	2,635,559	2,675,423	3,034,681
	構成比	9.4	8.6	9.2	11.3	8.6	10.8
消防費	金額	1,187,666	1,130,328	1,271,392	1,394,812	1,320,887	1,154,353
	構成比	4.9	4.6	5.2	5.9	4.2	4.1
教育費	金額	3,751,337	3,646,710	2,802,473	2,534,837	3,371,701	3,590,226
	構成比	15.4	14.8	11.4	10.8	10.9	12.8
公債費	金額	2,814,389	2,946,088	3,062,612	2,842,973	2,929,487	2,661,903
	構成比	11.5	12.0	12.4	12.2	9.4	9.5
災害復旧費	金額	445,427	879,941	1,864,916	1,332,525	1,715,680	2,699,226
	構成比	1.8	3.6	7.6	5.7	5.5	9.6
諸支出金	金額	－	－	－	－	－	－
	構成比	－	－	－	－	－	－

資料：財政課

②性質別

（単位：千円，％）

区分	年度	平成23年	平成24年	平成25年	平成26年	平成27年	平成28年
総　額	金額	24,403,531	24,571,739	24,666,671	23,386,422	31,112,295	28,075,518
	構成比	100.0	100.0	100.0	100.0	100.0	100.0
人件費	金額	4,425,599	4,007,747	3,857,556	3,698,039	3,854,220	3,607,300
	構成比	18.1	16.3	15.6	15.8	12.4	12.9
扶助費	金額	3,858,257	3,860,882	3,903,456	4,157,992	5,161,326	4,541,435
	構成比	15.8	15.7	15.8	17.8	16.6	16.2
公債費	金額	2,814,389	2,946,088	3,062,612	2,842,973	2,929,487	2,661,903
	構成比	11.5	12.0	12.4	12.2	9.4	9.5
物件費	金額	2,565,350	2,559,499	2,516,680	2,799,256	6,591,446	4,189,178
	構成比	10.5	10.4	10.2	12.0	21.2	14.9
投資的経費	金額	3,839,176	4,334,926	4,630,469	4,028,619	5,240,598	6,411,591
	構成比	15.7	17.6	18.8	17.2	16.8	22.8
その他	金額	6,900,760	6,862,597	6,695,898	5,859,543	7,335,218	6,664,111
	構成比	28.4	28.0	27.2	25.0	23.6	23.7

資料：財政課

5 一般会計の基金の状況

（単位：百万円）

区分＼年度	平成23年	平成24年	平成25年	平成26年	平成27年	平成28年
総　額	5,266	5,782	6,638	6,834	5,685	5,683
財政調整基金	2,708	3,229	3,529	3,530	2,431	2,432
土地開発基金	687	687	687	687	687	687
減 債 基 金	689	690	690	690	690	691
地域振興基金	66	66	66	66	66	66
ふるさと創生基金	－	－	－	－	－	－
地域福祉基金	389	389	389	389	389	389
水道事業整備基金	－	－	－	－	－	－
公共施設整備基金	368	368	918	1,118	1,119	1,119
少子化対策基金	－	－	－	－	－	－
庁舎等建設基金	160	160	160	157	110	110
地域交流センター維持補修事業基金	114	114	114	114	114	114
その他の基金	85	79	85	83	79	75

資料：財政課

6 市税の収入状況

（単位：千円，％）

年度	区分	総　額	市民税	個人	法人	固定資産税	軽自動車税	たばこ税	都市計画税	特別土地保有税
平成24年	調定額	9,826,133	4,171,818	3,134,176	1,037,642	4,745,839	141,128	523,697	243,651	－
	徴収済額	9,093,404	3,824,953	2,802,636	1,022,317	4,393,142	126,093	523,697	225,519	－
	徴収率	92.5	91.7	89.4	98.5	92.6	89.3	100.0	92.6	－
平成25年	調定額	9,876,436	4,234,786	3,122,356	1,112,429	4,676,340	143,663	579,893	241,754	－
	徴収済額	9,266,083	3,948,919	2,845,033	1,103,886	4,381,387	129,820	579,893	226,064	－
	徴収率	93.8	93.2	91.1	99.2	93.7	90.4	100.0	93.5	－
平成26年	調定額	9,963,141	4,317,284	3,079,084	1,238,200	4,690,286	147,884	571,518	236,169	－
	徴収済額	9,413,824	4,067,893	2,837,087	1,230,806	4,417,201	134,810	571,518	222,402	－
	徴収率	94.5	94.2	92.1	99.4	94.2	91.2	100.0	94.2	－
平成27年	調定額	9,793,714	4,322,227	2,949,145	1,373,082	4,536,563	152,293	565,554	217,078	－
	徴収済額	9,325,875	4,115,315	2,747,363	1,367,952	4,300,360	138,719	565,554	205,926	－
	徴収率	95.2	95.2	93.2	99.6	94.8	91.1	100.0	94.9	－
平成28年	調定額	9,091,420	3,802,065	2,784,239	1,017,827	4,485,724	186,399	553,272	9,039	54,921
	徴収済額	8,720,669	3,631,200	2,618,522	1,012,677	4,307,969	170,813	553,272	2,495	54,921
	徴収率	95.9	95.5	94.1	99.5	96.0	91.6	100.0	27.6	100.0

資料：収税課

7 市民税

個人市民税所得区分納税義務者数及び総所得金額等

年次	区分	総数		給与所得者		営業等所得者	
		人員	所得金額計	人員	総所得金額	人員	総所得金額
平成23年		27,867	75,990,982	23,489	64,886,934	1,101	3,454,591
平成24年		28,059	76,215,827	23,620	65,371,255	1,096	3,532,548
平成25年		27,906	76,526,020	23,368	64,694,237	1,115	3,513,559
平成26年		28,113	77,534,241	23,783	66,310,600	1,098	3,530,981
平成27年		26,488	73,425,786	22,538	62,933,286	940	3,205,923
平成28年 合計		27,620	76,628,356	23,374	65,371,307	1,071	3,665,363
課税標準段階別内訳	10万円以下の金額	1,197	1,091,918	828	530,365	67	54,601
	10万円を超え100万円以下	10,205	14,059,447	7,907	11,021,284	369	580,820
	100万円を超え200万円以下	8,948	21,909,970	8,187	20,042,650	253	654,736
	200万円を超え300万円以下	3,783	14,339,006	3,462	13,094,728	167	611,154
	300万円を超え400万円以下	1,726	8,837,150	1,551	7,965,700	95	447,844
	400万円を超え550万円以下	1,059	6,811,095	927	5,955,786	58	355,502
	550万円を超え700万円以下	285	2,320,532	233	1,889,878	21	163,990
	700万円を超え1000万円以下	192	1,940,617	135	1,373,720	15	146,377
	1000万円を超える金額	225	5,318,621	144	3,497,196	26	650,339

（単位：人，千円）

農業所得者		その他の所得者		分離譲渡所得者		
人　員	総所得金額	人　員	総所得金額	人　員	総所得金額	土地等に係る事業所得＋長期・短期譲渡所得＋株式に係る譲渡所得＋上場株式等に係る配当所得＋先物取引に係る雑所得等
178	723,828	2,997	5,596,866	102	389,662	939,101
176	704,363	3,052	5,717,229	115	292,230	598,202
178	696,037	3,034	5,799,425	211	857,563	965,199
123	470,571	2,922	5,371,372	187	813,787	1,036,930
149	617,116	2,697	4,797,652	164	810,056	1,061,753
179	937,867	2,833	5,079,020	163	753,260	821,539
6	3,277	246	164,649	50	18,472	320,554
51	78,018	1,853	2,220,811	25	43,367	115,147
25	68,594	467	1,036,921	16	39,828	67,241
25	98,536	109	386,746	20	80,764	67,078
15	68,451	51	242,228	14	75,508	37,419
14	88,004	44	264,874	16	103,691	43,238
10	77,031	16	124,296	5	35,611	29,726
14	139,841	24	229,297	4	37,694	13,688
19	316,115	23	409,198	13	318,325	127,448

資料：税務課

8 市有財産

①土地

（単位：㎡）

区分＼年度		平成23年	平成24年	平成25年	平成26年	平成27年	平成28年
総　数		2,158,437	2,157,123	2,170,259	2,170,986	2,170,329	2,167,050
行　政　財　産		1,530,153	1,530,541	1,542,724	1,547,565	1,544,330	1,544,321
	本　庁　舎	48,307	48,307	48,307	48,307	48,307	48,307
	消防用地	8,892	9,366	9,361	9,336	9,836	9,827
	学校用地	413,152	413,152	430,436	431,305	431,305	431,305
	公営住宅用地	35,995	35,995	33,786	33,786	33,786	33,786
	公園用地	599,434	599,434	599,434	599,434	599,434	599,434
	そ　の　他	424,373	424,287	421,400	425,397	421,662	421,662
普　通　財　産		628,284	626,582	627,535	623,421	625,999	622,729
	宅　　地	158,339	156,637	160,007	155,893	158,471	158,471
	雑　種　地	29,713	29,713	26,847	26,847	26,847	24,671
	そ　の　他	440,232	440,232	440,681	440,681	440,681	439,587

(注)各年3月31日現在　　資料：行政経営課

②建物

（単位：㎡）

区分＼年度		平成23年	平成24年	平成25年	平成26年	平成27年	平成28年
総　数		223,007	217,386	228,552	232,874	229,452	229,130
行　政　財　産		215,572	212,822	224,021	228,343	224,921	224,599
	本　庁　舎	8,705	9,012	6,217	10,539	10,539	10,539
	消防建物	3,629	3,629	3,629	3,629	3,629	3,629
	学校建物	110,716	107,657	120,153	120,153	120,153	120,153
	公営住宅建物	20,727	20,635	20,493	20,493	20,493	20,493
	そ　の　他	71,795	71,889	73,529	73,529	70,107	69,785
普　通　財　産		7,435	4,564	4,531	4,531	4,531	4,531

(注)各年3月31日現在　　資料：行政経営課

9 特別会計決算額

（単位：千円）

区分	年度	平成23年	平成24年	平成25年	平成26年	平成27年	平成28年
会計別	歳入歳出別						
国民健康保険	歳入	8,231,113	8,634,122	8,705,249	8,385,609	8,962,815	8,832,418
	歳出	7,717,681	7,903,622	7,832,318	7,843,427	8,844,030	8,702,325
	差引残額	513,432	730,500	872,931	542,182	118,785	130,093
後期高齢者医療	歳入	999,654	1,066,774	1,130,382	1,265,597	1,122,932	1,163,849
	歳出	994,158	1,038,000	967,596	1,240,709	1,079,636	1,159,809
	差引残額	5,496	28,774	162,786	24,888	43,296	4,040
介護保険	歳入	3,952,669	4,312,426	4,575,450	4,667,593	4,700,343	4,788,463
	歳出	3,905,682	4,185,571	4,522,334	4,564,788	4,654,949	4,720,473
	差引残額	46,987	126,855	53,116	102,805	45,394	67,990
介護サービス事業	歳入	9,818	11,536	12,761	14,112	12,666	11,363
	歳出	4,602	5,871	6,908	10,926	11,264	11,278
	差引残額	5,216	5,665	5,853	3,186	1,402	85
公共下水道事業	歳入	1,287,505	1,029,294	1,011,075	1,062,337	1,133,620	1,273,672
	歳出	1,268,596	1,013,986	997,057	1,019,253	1,113,597	1,216,513
	差引残額	18,909	15,308	14,018	43,084	20,023	57,159
大生郷特定公共下水道事業	歳入	321,684	389,466	97,924	97,974	97,279	108,056
	歳出	317,913	387,454	96,884	97,854	94,433	104,053
	差引残額	3,771	2,012	1,040	120	2,846	4,003
農業集落排水事業	歳入	267,674	267,262	394,958	274,056	284,877	316,040
	歳出	261,073	265,793	389,119	268,626	275,034	300,226
	差引残額	6,601	1,469	5,839	5,430	9,843	15,814
水道事業	収益的収入	1,391,164	1,389,619	1,369,651	1,546,251	1,370,324	1,588,720
	収益的支出	1,409,883	1,384,714	1,370,054	1,524,473	1,543,288	1,595,385
	差引残額	△ 18,719	4,905	△ 403	21,778	△ 172,964	△ 6,665
	資本的収入	6,807	23,492	136,605	756	285,183	478,124
	資本的支出	528,942	534,513	665,958	355,731	665,681	894,119
	差引残額	△ 522,135	△ 511,021	△ 529,353	△ 354,975	△ 380,498	△ 415,995

資料：財政課

平成30年3月編集

「常総市統計書」

常総市　総務部　総務課　統計係